Эксцентрошнековые насосы Lutz

Бережное перекачивание

Для оптимальной подачи маловязких и высоковязких сред

Главное для нас - Ваша безопасность

Достоверные результаты, на которые вы можете положиться

Вертикальные эксцентрошнековые насосы Lutz применяются для перекачивания жидкостей, начиная от водоподобных и заканчивая высоковязкими ньютоновскими и неньютоновскими средами. Данные насосы применяются для перекачивания абразивных сред и жидкостей, содержащих твердые включения, а также для перекачивания чувствительных к сдвигу, нейтральных, агрессивных и легковоспламеняющихся жидкостей с высоким давлением нагнетания.

- **Регулируемая производительность**
- **Большой напор**
- **Самовсасывающий**
- **Динамическое уплотнение вала**
- **Практически без воздействия на структуру перекачиваемой жидкости**
- **Бережное перекачивание и практически без пульсаций**
- **Широкий выбор двигателей**

Наши ожидания: соответствовать стандартам и устанавливать ориентиры

Функция:

- Эксцентриковый ротор вращается в твердом статоре или в статоре из эластомера.
- Замкнутые объемы, заполненные жидкостью, которые формируются при вращении ротора, переносят жидкость вперед.
- Бережное, без пульсаций, перекачивание жидкости при минимальном сдвиговом воздействии на ее структуру.
- Благодаря вертикальному погружному исполнению, насос быстро устанавливается в горловину контейнера и может использоваться немедленно.
- Насос не имеет линии всасывания, а это означает, что вам не придется беспокоиться о создании предварительного вакуума перед пуском насоса. Отсутствуют потери давления на входе в насос.

Отрасли:

Насосы используются для многочисленных целей в химии и нефтехимии, фармацевтической и косметической отраслях промышленности, для перекачивания красок и лаков, продуктов питания и напитков.

Достижения Lutz

Очевидный плюс, когда речь заходит о рентабельности и экономии времени

На протяжении многих лет, эксцентрошнековые насосы Lutz серии B70V зарекомендовали себя с самой лучшей стороны во всех отраслях промышленности. Используя инновационные продукты и комплексные решения, Lutz в очередной раз (с точки зрения производительности, гибкости и надежности) расширил свою программу по эксцентрошнековым насосам для перекачивания вязких сред.

Идеи и новые разработки Lutz доказывают свою ценность, когда дело доходит до специфичных запросов клиентов, при постоянно меняющихся условиях эксплуатации.

Регулируемая частота вращения

- Производительность может плавно регулироваться в зависимости от изменения рабочих условий (изменение вязкости, текучести жидкости и т.д.)
- Простое опорожнение насоса и подающего трубопровода путем изменения направления вращения
- Пользовательские настройки устанавливаются с помощью бесплатного программного обеспечения или с пульта дистанционного управления
- Основные режимы и настройки могут быть заранее установлены и легко выбираются в ходе работы (старт/стоп, режим перекачивания или опорожнения)
- Высокая приспособляемость в меняющихся условиях эксплуатации

Двигатель с быстроразъемным соединением и подъемной скобой

- Позволяет быстро собирать и разбирать двигатель с насосом
- Упрощает установку насоса или извлечение его из контейнера
- Входит в стандартный комплект насосов B70V-D и B70V-D Sanitary

Мы предлагаем новые стандарты работы, когда требуется опорожнить емкость

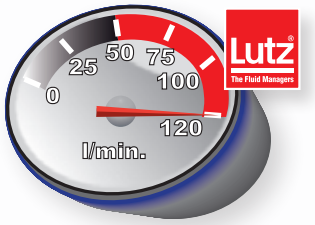

Умное решение: B70V 75.1

- Первый эксцентрошнековый насос с максимальной производительностью 75 л/мин для опорожнения бочек через стандартную горловину
- Специальная геометрия ротора и статора, при которой **производительность насоса больше на 50%,** при сохранении прежних габаритных размеров

Наша новая разработка: B70V 120.1

- Для перекачивания высоковязких и пастообразных жидкостей, вплоть до их предела текучести
- Безопасное извлечение продукта из бочек, IBC контейнеров и стационарных контейнеров с максимальной производительностью до 120 л/мин
- Большие внутренние объемы насоса позволяют бережно перекачивать жидкость при низких скоростях вращения
- Полый ротор для лучшей плавности хода и уменьшения веса насоса

Вверх, к новым задачам: Lutz B70V-HD с возможностью подключения циркуляции и промывки

- Для вязких, липких, кристаллизующихся, загрязненных или термореактивных жидкостей, таких как краски и лаки
- Постоянный промывочный поток через соединения циркуляционного / промывочного контура предотвращает образование осадка и засоров в пространстве узла торцевого уплотнения
- Насос и напорный трубопровод могут быть очищены при использовании 3-фазного реверсивного двигателя с последующей промывкой растворителями
- Соответствуют требованиям ATEX

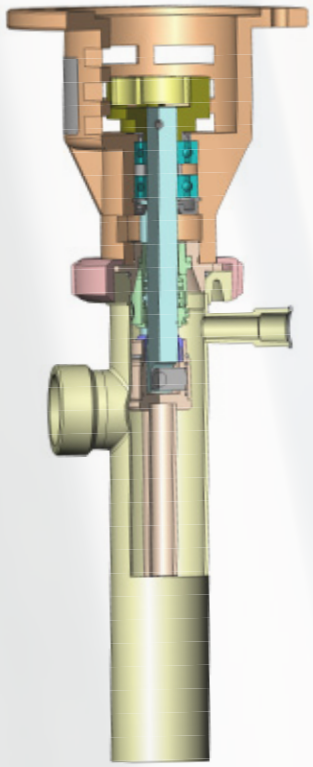

Эксцентрошнековые насосы Lutz

Бесконтактное косвенное измерение расхода

- Измерение расхода без прямого контакта со средой – идеально подходит для высоковязких, содержащих твердые вещества и чувствительных к сдвигу сред
- Также подходит для интенсивного применения в гигиенических целях в области очистки в пищевой, фармацевтической и косметической промышленности
- Удобная обработка данных и управление с помощью блока управления Lutz BE 10 с сенсорным дисплеем и навигацией по меню в незашифрованном виде (предоставление устройства обработки данных и внешних средств управления возможно со стороны заказчика)
- Автоматизированное дозирование заданного количества (функция обработки партиями) с помощью релейного модуля Lutz RM10
- Все элементы на блоке крепления двигателя и на насосной станции, проводящие ток и данные, можно снять с помощью быстроразъемного соединения
- Насосная станция без электронных компонентов - для тщательной очистки и дезинфекции, в том числе струей воды или очистительной машиной

- ✓ **Высокая точность**
- ✓ **Бесконтактность**
- ✓ **Износостойкость**
- ✓ **Гигиеничность**
- ✓ **Легкая очистка**
- ✓ **Без потери давления**
- ✓ **Мобильный и универсальный**

Эксцентрошнековые насосы Lutz

Насосы в исполнении SanitaryPlus и PURE

Новый гигиенический насос B70V SanitaryPlus предъявляет высокие конструктивные требования к гигиенически безупречному и легко очищаемому дизайну, и поэтому идеально подходит для использования в пищевой, фармацевтической и косметической промышленности. Благодаря цельному приводному валу и быстроразъемным вручную, безрезьбовым соединениям в зонах, контактирующих с перекачиваемой средой, насос обеспечивает гигиеническое и безопасное перекачивание.
Простая конструкция насоса сокращает время монтажа и демонтажа и значительно уменьшает усилия по очистке. Материалы соответствуют действующим нормам FDA (Управление по контролю за качеством пищевых продуктов и лекарственных препаратов), USP (Фармакопея США) и Регламенту (ЕС) № 1935/2004 (о материалах и изделиях, предназначенных для контакта с пищевыми продуктами), и кроме того, насос сертифицирован согласно санитарному стандарту 3-A и Директиве ATEX.
Компания Lutz предлагает серию насосов Lutz PURE в пищевом исполнении, соответствующую одновременно Европейскому Регламенту (ЕС) № 1935/2004 и Постановлению FDA.
Все насосы характеризуются высоким качеством поверхности, соединениями Tri-Clamp в пищевом исполнении и конструкцией, не требующей технической смазки.

SANITARY

- Гигиеническое исполнение, отвечающее последним стандартам 3-A
- Бережное перекачивание вязких и чувствительных к сдвигу сред
- Легко разбирается и очищается благодаря простой конструкции
- Безрезьбовые, разъемные вручную соединения
- Полированная поверхность, класс шероховатости Ra < 0,8
- Для жидких и вязких пищевых и пищевкусовых продуктов, фармацевтических и косметических товаров

PURE

- Бережное перекачивание вязких и чувствительных к сдвигу сред
- Безопасное для здоровья исполнение
- Высокое качество поверхности
- Безвредные для пищевых продуктов разъемы
- Подходят также для спиртосодержащих пищевых продуктов, косметических и фармацевтических товаров и воспламеняющихся средств очистки

Эксцентрошнековые насосы Lutz

Серия B70V

Насос HD-E: легкий и мобильный

Продуманная конструкция - насос HD-E для перекачивания жидкостей средней вязкости сохраняет все преимущества стандартных бочковых насосов. В наличии варианты исполнения, отвечающие различным специальным требованиям. Мощный, удобный в обращении насос, легкоразборный корпус, подшипниковый узел с торцовым уплотнением, рабочий вал со свободным ротором в качестве перекачивающего элемента - все легко разбирается для мытья и очистки. Производительность - до 20 л/мин., высота подачи - до 4 бар. Двигатель переменного тока, 230 В.

Насосы серии Lutz B70V-SR: легкие и удобные

Мощные и удобные насосы B70 V-SR справятся и с текучими, и с высоковязкими жидкостями, в том числе и с небольшим содержанием твердых частиц. Привод - пневмодвигатель или электродвигатель переменного тока с напряжением 230 В, что обеспечивает удобную мобильную эксплуатацию. Производительность до 50 л/мин., а рабочее давление - до 6 бар.

Насос Lutz серии B70V-D: надежный и многофункциональный

Мощные насосы идеально подходят для перекачивания как средневязких, так и высоковязких (до 100 000 мПа.с) жидкостей. Производительность отдельных моделей B70V-D достигает 75 л/мин. при высоте подачи до 10 бар. Вращение двигателя передается на ротор винтовой пары через торсионный вал или через универсальный карданный вал. В качестве приводов используются как трехфазные электродвигатели с напряжением 400 В, так и пневмодвигатели.

Сила в спокойствии

Эксцентрошнековые насосы Lutz являются абсолютными специалистами, когда речь заходит о бережном перекачивании. Они обладают минимальным износом, являются надежными и безопасными в работе, легко разбираются и чистятся.

Lutz B70V SanitaryPlus: бережный, надежный и гигиеничный

Разработанный в соответствии с последними директивами, одобренный в соответствии с Санитарным Стандартом «3-А» насос удовлетворяет высоким требованиям пищевой, фармацевтической и косметической отраслей промышленности. Новая конструкция обеспечивает надежную эксплуатацию с низким уровнем затрат на сервисное обслуживание и возможность полной ручной очистки насоса за счет высокой чистоты поверхности всех деталей проточной части, контактирующих с жидкостью. Насос может быть легко разобран; приводной двигатель может быть мгновенно отделен от погружной части насоса благодаря новому быстроразъемному соединению. Обеспечивая скорость потока от 12 до 75 л/мин. при давлении на выходе макс. до 10 бар, насос Lutz B70V в санитарном исполнении оптимально подходит для бережного перекачивания как легкотекучих, так и высоковязких сред.

Более подробную информацию об этом Вы найдете в нашем проспекте **„Сертифицированные решения для пищевой и пищевкусовой промышленности“** (Арт. 0699-321)

Lutz B70V-HD: вверх, к новым задачам

Разработан для специального использования и подходит для перекачивания вязких, липких, кристаллизующихся, загрязненных или затвердевающих жидкостей, таких как краски и лаки. Постоянный поток затворной жидкости через соединения промывочного контура, предотвращает образование осадка и засоров в пространстве узла торцевого уплотнения. Насос может быть легко очищен и имеет разрешение ATEX. Работает либо с 3-фазными / пневматическими двигателями (соответствующие модели B70V-HD-D, DA), либо с универсальными двигателями (модели B70V-HD-SR).

Lutz B70V 120.1: наш главный исполнитель

Когда вы находитесь в гуще событий: для перекачивания высоковязких и пастообразных сред вплоть до предела их текучести с расходом 120 л/мин. Насос приводится в действие 3-фазным мотор-редуктором переменного тока. Прочный независимый фонарь с установленными в нем роликовыми подшипниками и упругой на кручение зубчатой муфтой, обеспечивают безопасную передачу мощности от приводных двигателей (стандарт IEC) к насосной гидравлике. Насос также может быть легко разобран благодаря быстроразъемным соединениям.

Эксцентрошнековые насосы Lutz

Насос HD-E

Идеальный выбор для перекачивания жидкостей со средней вязкостью

Насос Lutz HD-E отличается высокой экономичностью, удобством в эксплуатации, малым весом и возможностью быстрой разборки, отлично подходит для средневязких жидкостей.
Насос применяется для перекачивания кислот, щелочей, масел, жидких отходов, красок, пищевых продуктов, косметики, кремов и т.д.

- ✓ Легкий и компактный
- ✓ Быстро и просто разбирается
- ✓ Легко чистится
- ✓ Работает бесшумно
- ✓ Допускается непрерывная эксплуатация
- ✓ Практичная конструкция с ручным колесом Lutz для снятия двигателя и переноски
- ✓ Бережное перекачивание продукта
- ✓ Для легкотекучих и вязких сред
- ✓ Постоянная объемная подача

Описание

Насосная часть		HD-E
Категория взрывозащиты 1 / 2 (по ATEX)		нет
Диаметр погружной части	макс. мм	41
Температура перекачиваемой жидкости	макс. °C	100
Материал	Насосная часть	нерж. сталь (1.4571)
	Статор	PTFE
Штуцер	Диаметр мм	19-32
	Внешняя резьба	G 1 1/4
Глубина погружения: 1000 мм *	Арт.№	**0155-010**

Выбор привода		Рабочие характеристики		
Однофазный электродвигатель				
Мощность	0,55 кВт	Подача	до л/мин.	20
Напряжение	230 В	Напор	до бар	4
Число оборотов	1500 1/мин.	Диапазон вязкости	до мПа.с	500-4000
Класс брызгозащиты	IP 54	Вес (кг)	Двигатель + насос	11,5
Арт.№	**0155-032**			

*Глубина погружения приблизительно соответствует размеру C в таблице габаритных размеров. Специальные глубины погружения 600 -1500 мм на заказ.

Для диапазона вязкостей 500 - 4000 мПа*с

Материалы (контактирующие с перекачиваемой средой)

Исполнение:	HD-E
Насосная часть:	Нерж. сталь (1.4571)
Статор:	PTFE
Торцевое уплотнение:	Графит/SIC (Сильфонное исполнение)
Вторичное уплотнение:	FPM
Приводной вал:	Нерж. сталь (1.4571)

Насос поставляется также и в пищевом исполнении PURE с хомутным соединением типа Tri-Clamp. Дополнительную информацию Вы можете найти в нашем каталоге: Сертифицированные решения для пищевой, фармацевтической и косметической промышленности (Арт. № 0699-314)

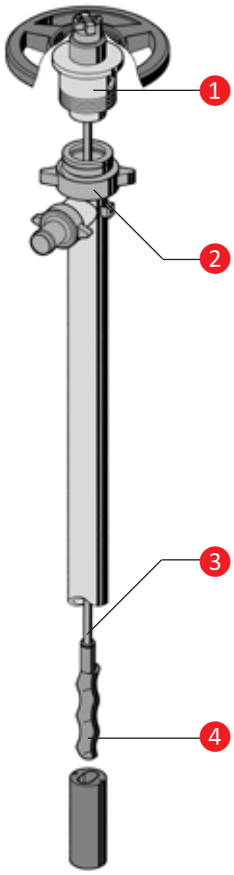

1 **Головка подшипника с торцевым уплотнением**
- Крупноразмерный вал и опора подшипника
- Широкий ассортимент торцевых уплотнений

2 **Легкоразборный корпус насоса**
- Легкая очистка
- Разборка без применения инструментов

3 **Свободный рабочий вал**
- Простая очистка
- Без наполнения смазкой

4 **Ротор**
- Бережное перекачивание продукта
- Для высокого давления
- Постоянная объемная подача

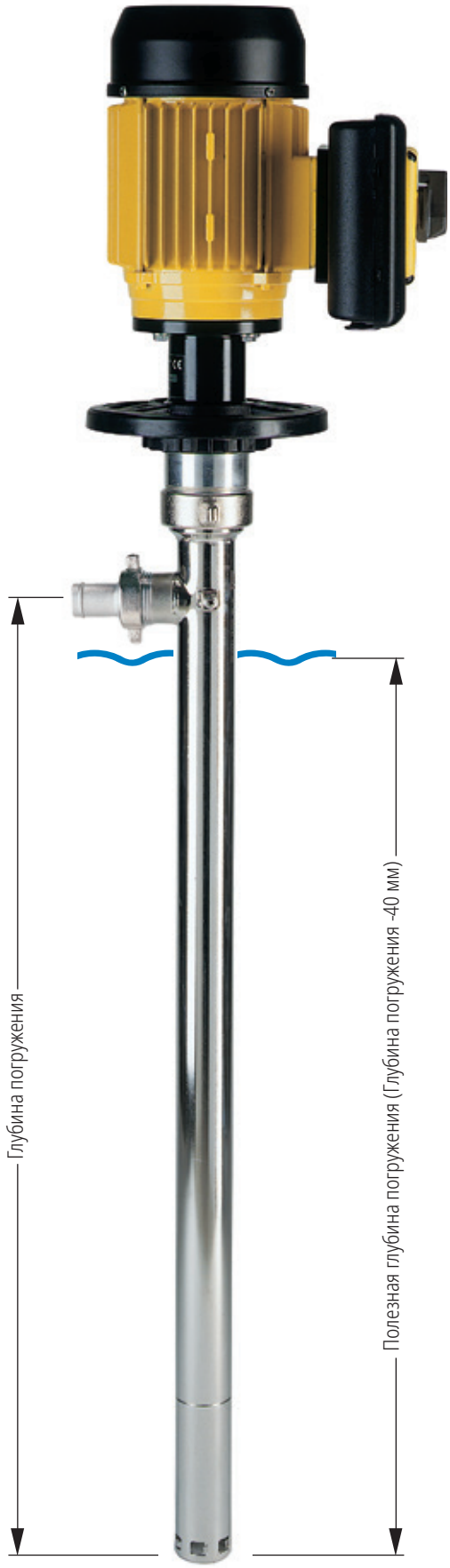

Эксцентрошнековые насосы Lutz

B70V-SR и B70V HD-SR 12.1 и 25.1

Описание

Насосная часть		B70V-SR					
Типоразмер		**12.1**	**12.1**	**12.1**	**25.1**	**25.1**	**25.1**
Уплотнение Сальниковое уплотнение	(St)	MS	MS	St	MS	MS	St
Торцевое уплотнение	(MS)						
Рабочий вал Торсионный вал	(TS)	TS	UJ	UJ	TS	UJ	UJ
Карданный вал	(UJ)						
Подача*	до л/мин.	12	12	12	25	25	25
Напор*	до бар	6	6	6	8	8	8
Температура жидкости**	макс. °C	140	140	140	140	140	140
Материал корпуса		1.4571/1.4404	1.4571/1.4404	1.4571/1.4404	1.4571/1.4404	1.4571/1.4404	1.4571/1.4404
Диаметр погружной части	мм	54	54	54	54	54	54
Напорный патрубок	Внешняя резьба	G 1 1/2	G 1 1/2	G 1 1/2	G 1 1/2	G 1 1/2	G 1 1/2
Вес	кг	7	7	7	7	7	7
Глубина погружения***	мм	1000	1000	1000	1000	1000	1000
Статор NBR light (T макс. 80 °C)	Арт.№	**–**	**–**	**–**	**0174-131**	**0174-141**	**0174-121**
Статор FPM (T макс. 140 °C)	Арт.№	**–**	**–**	**–**	**0174-132**	**0174-142**	**0174-122**
Статор PTFE (T макс. 140 °C)	Арт.№	**0174-014**	**0174-024** ●	**0174-004**	**0174-134**	**0174-144** ●	**0174-124**
B70V HD-SR Статор PTFE (T макс. 100 °C)	Арт.№		**0174-026** ●			**0174-146** ●	

* Определено на воде 20 °C, трехфазный электродвигатель (900 1/мин.), статор из эластомера Комбинация из торсионного вала и сальникового уплотнения поставляется на заказ.

** Со статором из PTFE (температура перекачиваемой среды для взрывозащищенного винтового насоса B70V не должна превышать 100 °C)

*** Глубина погружения приблизительно соответствует размеру C в таблице габаритных размеров.
Специальные глубины погружения 500 - 2000 мм на заказ (только в исполнении с универсальным карданным валом)

● Взрывозащищённый эксцентрошнековый насос с допуском для приборов категории 1 / 2 (ATEX) для перекачивания горючих жидкостей группы IIA (B70V-SR) или IIB (B70V HD-SR) и класса температур T4

Выбор привода

Общепромышленные электродвигатели	MI4	MI 4-E	MA II 3	MA II 5	MA II 7
Типоразмер	500 Вт, 230 В	500 Вт, 230 В	460 Вт, 230 В	575 Вт, 230 В	795 Вт, 230 В
Класс брызгозащиты / Вес	IP 24 2,8 кг	IP 24 2,8 кг	IP 54 4,6 кг	IP 54 5,4 кг	IP 54 6,6 кг
	—	с регулятором скорости вращения			
Арт. № (без HBO*)	**0030-000**	**0030-001**	**0060-000**	**0060-001**	**0060-002**
Арт. № (с HBO*)	**–**	**–**	**0060-008**	**0060-009**	**0060-010**

*HBO - функция низковольтного отключения при падении напряжения или отключении электропитания

Взрывозащищенные электродвигатели	ME II 3	ME II 5	ME II 7	ME II 8
Исполнение	460 Вт, 230 В	580 Вт, 230 В	795 Вт, 230 В	930 Вт, 230 В
Класс брызгозащиты / Вес	IP 54 5,5 кг	IP 54 6,3 кг	IP 54 7,5 кг	IP 54 8 кг
Арт. № (с HBO*)	**0050-000**	**0050-001**	**0050-002**	**0050-042**
Арт. № (без HBO*)	**0050-016**	**0050-017**	**0050-018**	**0050-041**

*HBO - функция низковольтного отключения при падении напряжения или отключении электропитания

Пневмодвигатели	MD1xL	MD2xL
Исполнение	1000 Вт	1000 Вт
Рабочее давление	6 бар	6 бар
Вес	1,0 кг	1,4 кг
Арт.№	**0004-725**	**0004-735**

Особые напряжения и частоты на заказ.
Если речь идет о клеящих и затвердевающих жидкостях, пожалуйста, свяжитесь с нашим центральным офисом Lutz, чтобы выбрать правильный насос.

B70V-SR и B70V HD-SR 12.1 и 25.1

Для диапазона вязкостей 1 - 100.000 мПа*с (Пневмодвигатели)
1 - 30.000 мПа*с (Универсальные электродвигатели)

Материалы
(контактирующие с перекачиваемой средой)

Исполнение:	B70V-SR 12.1/25.1	B70V HD-SR 12.1/25.1
Корпус:	Нерж. сталь (1.4571/1.4404)	Нерж. сталь (1.4571/1.4404)
Ротор:	Нерж. сталь (1.4571)	Нерж. сталь (1.4571)
Уплотнения:	FPM	FPM
Торцевое уплотнение:	Графит/CrMo-сплав, FPM	WC/WC/FPM
Сальниковое уплотнение:	PTFE + мягкая сальниковая набивка, безопасная для пищевых продуктов	–
Приводной вал:	Нерж. сталь (1.4571)	Нерж. сталь (1.4571)
Материалы статора:	NBR light, FPM, PTFE	PTFE

Насос поставляется также и в пищевом исполнении PURE с хомутным соединением типа Tri-Clamp. Дополнительную информацию Вы можете найти в нашем каталоге: Сертифицированные решения для пищевой, фармацевтической и косметической промышленности (Арт. № 0699-314)

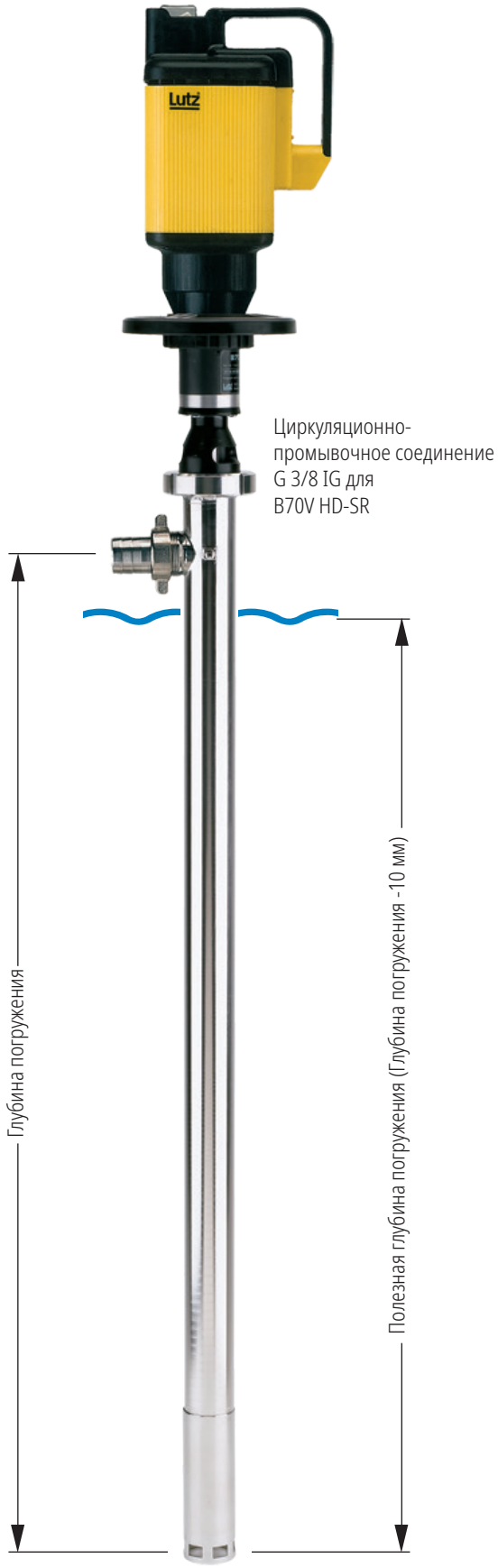

Важная информация!

При работе в помещениях „Зоны 0“ или при перекачивании горючих жидкостей подходят только насосы с торцевым уплотнением, универсальным карданным валом и статором из PTFE.

Диапазон вязкостей - от легкотекучих до вязких сред. Вплоть до предела текучести. Нужную Вам информацию по перекачиваемым средам найдите в Таблице химической устойчивости Lutz.

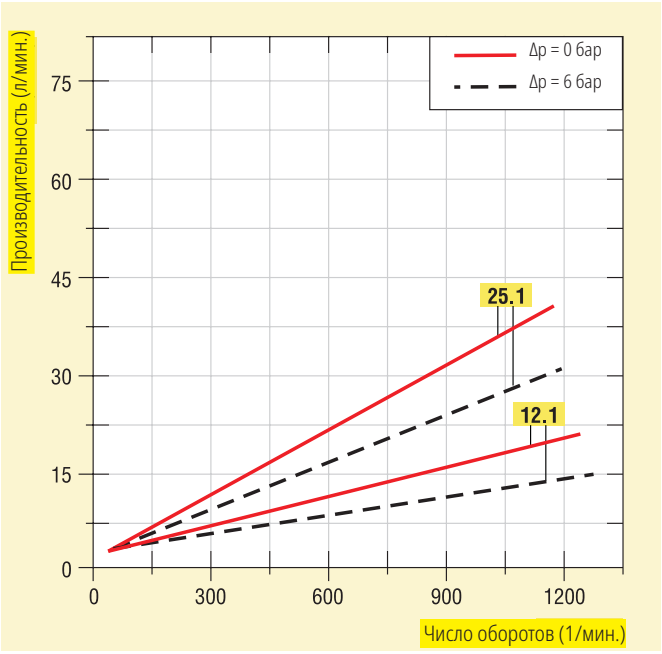

Эксцентрошнековые насосы Lutz

B70V-SR и B70V HD-SR 50.1

Описание

Насосная часть		B70V-SR		
Типоразмер		**50.1**	**50.1**	**50.1**
Уплотнение Сальниковое уплотнение	(St)	MS	MS	St
Торцевое уплотнение	(MS)			
Рабочий вал Торсионный вал	(TS)	TS	UJ	UJ
Карданный вал	(UJ)			
Подача*	до л/мин	50	50	50
Напор*	до бар	8	8	8
Температура жидкости**	макс. °C	140	140	140
Материал корпуса		1.4571/1.4404	1.4571/1.4404	1.4571/1.4404
Диаметр погружной части	мм	54	54	54
Напорный патрубок	Внешняя резьба	G 1 1/2	G 1 1/2	G 1 1/2
Вес	кг	7	7	7
Глубина погружения***	мм	1100	1100	1100
Статор NBR light (T макс. 80 °C)	Арт.№	**0174-511**	**0174-521**	**0174-501**
Статор FPM (T макс. 140 °C)	Арт.№	**0174-512**	**0174-522**	**0174-502**
Статор PTFE (T макс. 140 °C)	Арт.№	**0174-514**	**0174-524** ●	**0174-504**
B70V HD-SR Статор PTFE (T макс. 100 °C)	Арт.№		**0174-526** ●	

* Определено на воде 20 °C, трехфазный электродвигатель (900 1/мин.), статор из эластомера Комбинация из торсионного вала и сальникового уплотнения поставляется на заказ.

** Со статором из PTFE (температура перекачиваемой среды для взрывозащищенного винтового насоса B70V не должна превышать 100 °C)

*** Глубина погружения приблизительно соответствует размеру C в таблице габаритных размеров.
Специальные глубины погружения 500 - 2000 мм на заказ (только в исполнении с универсальным карданным валом)

● Взрывозащищённый эксцентрошнековый насос с допуском для приборов категории 1 / 2 (ATEX) для перекачивания горючих жидкостей группы IIA (B70V-SR) или IIB (B70V HD-SR) и класса температур T4

Выбор привода

Общепромышленные электродвигатели	MI4	MI 4-E	MA II 3	MA II 5	MA II 7
Исполнение	500 Вт, 230 В	500 Вт, 230 В	460 Вт, 230 В	575 Вт, 230 В	795 Вт, 230 В
Класс брызгозащиты / Вес	IP 24 2,8 кг	IP 24 2,8 кг	IP 54 4,6 кг	IP 54 5,4 кг	IP 54 6,6 кг
	—	с регулятором скорости вращения			
Арт. № (без HBO*)	**0030-000**	**0030-001**	**0060-000**	**0060-001**	**0060-002**
Арт. № (с HBO*)	**–**	**–**	**0060-008**	**0060-009**	**0060-010**

*HBO - функция низковольтного отключения при падении напряжения или отключении электропитания

Взрывозащищенные электродвигатели	ME II 3	ME II 5	ME II 7	ME II 8
Исполнение	460 Вт, 230 В	580 Вт, 230 В	795 Вт, 230 В	930 Вт, 230 В
Класс брызгозащиты / Вес	IP 54 5,5 кг	IP 54 6,3 кг	IP 54 7,5 кг	IP 54 8 кг
Арт. № (с HBO*)	**0050-000**	**0050-001**	**0050-002**	**0050-042**
Арт. № (без HBO*)	**0050-016**	**0050-017**	**0050-018**	**0050-041**

*HBO - функция низковольтного отключения при падении напряжения или отключении электропитания

Пневмодвигатели	MD1xL	MD2xL
Исполнение	1000 Вт	1000 Вт
Рабочее давление	6 бар	6 бар
Вес	1,0 кг	1,4 кг
Арт.№	**0004-725**	**0004-735**

Особые напряжения и частоты на заказ.
Если речь идет о клеящих и затвердевающих жидкостях, пожалуйста, свяжитесь с нашим центральным офисом Lutz, чтобы выбрать правильный насос.

B70V-SR и B70V HD-SR 50.1

Для диапазона вязкостей 1 - 100.000 мПа*с (Пневмодвигатели)
1 - 20.000 мПа*с (Универсальные электродвигатели)

Материалы
(контактирующие с перекачиваемой средой)

Исполнение:	B70V-SR 50.1	B70V HD-SR 50.1
Корпус:	Нерж. сталь (1.4571/1.4404)	Нерж. сталь (1.4571/1.4404)
Ротор:	Нерж. сталь (1.4571)	Нерж. сталь (1.4571)
Уплотнения:	FPM	FPM
Торцевое уплотнение:	Графит/CrMo-сплав, FPM	WC/WC/FPM
Сальниковое уплотнение:	PTFE + мягкая сальниковая набивка, безопасная для пищевых продуктов	–
Приводной вал:	Нерж. сталь (1.4571)	Нерж. сталь (1.4571)
Материалы статора:	NBR light, FPM, PTFE	PTFE

Насос поставляется также и в пищевом исполнении PURE с хомутным соединением типа Tri-Clamp. Дополнительную информацию Вы можете найти в нашем каталоге: Сертифицированные решения для пищевой, фармацевтической и косметической промышленности (Арт. № 0699-314)

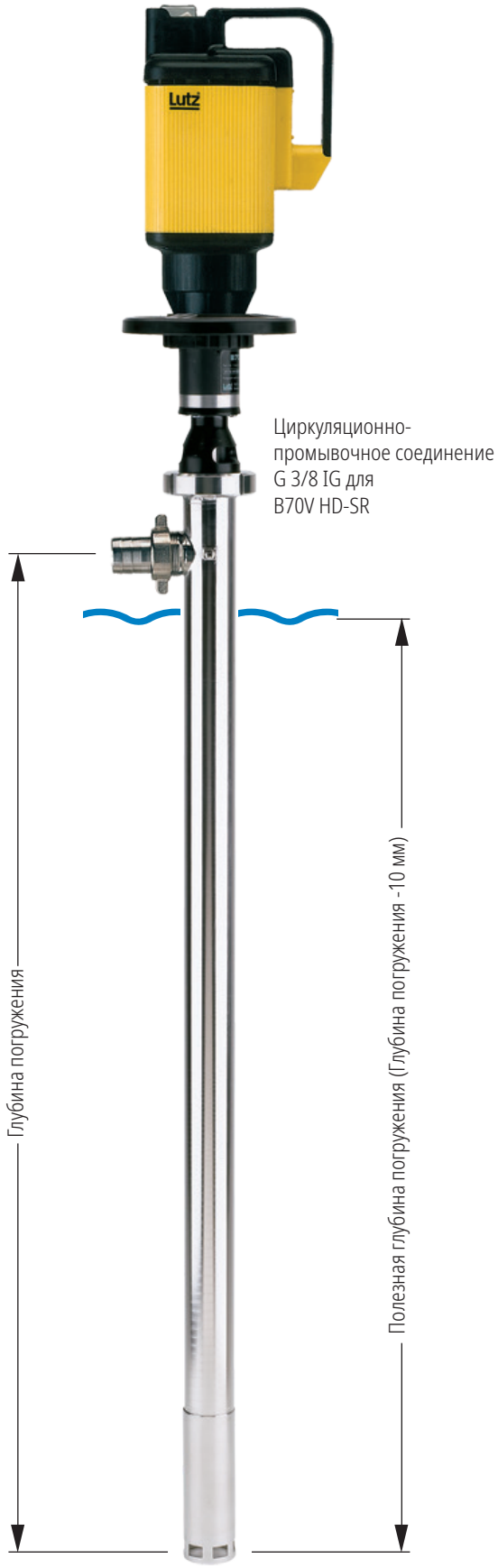

Важная информация!

При работе в помещениях „Зоны 0“ или при перекачивании горючих жидкостей подходят только насосы с торцевым уплотнением, универсальным карданным валом и статором из PTFE.

Диапазон вязкостей - от легкотекучих до вязких сред. Вплоть до предела текучести. Нужную Вам информацию по перекачиваемым средам найдите в Таблице химической устойчивости Lutz.

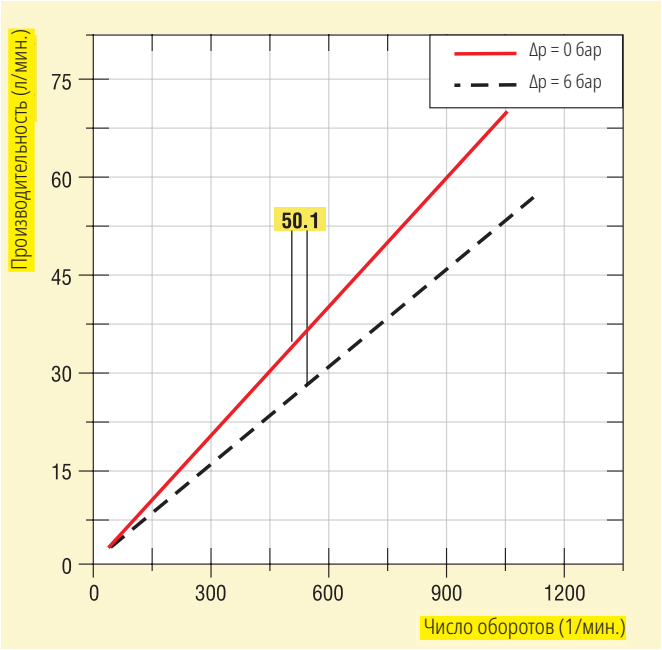

Эксцентрошнековые насосы Lutz

B70V 12.1 и 25.1

Описание

Насосная часть		B70V						
Типоразмер		**12.1**	**12.1**	**12.1**	**25.1**	**25.1**	**25.1**	**25.1 Сталь**
Уплотнение Сальниковое уплотнение	(St)	MS	MS	St	MS	MS	St	MS
Уплотнение Торцевое уплотнение	(MS)							
Рабочий вал Торсионный вал	(TS)	TS	UJ	UJ	TS	UJ	UJ	TS
Рабочий вал Карданный вал	(UJ)							
Подача*	до л/мин	12	12	12	25	25	25	25
Напор*	до бар	6	6	6	8	8	8	8
Температура жидкости**	макс. °C	140	140	140	140	140	140	80
Материал корпуса		1.4571/1.4404	1.4571/1.4404	1.4571/1.4404	1.4571/1.4404	1.4571/1.4404	1.4571/1.4404	Оцинк.сталь
Диаметр погружной части	мм	54	54	54	54	54	54	54
Напорный патрубок	Внешняя резьба	G 1 1/2	G 1 1/2	G 1 1/2	G 1 1/2	G 1 1/2	G 1 1/2	G 1 1/2
Вес	кг	7	7	7	7	7	7	7
Глубина погружения***	мм	1000	1000	1000	1000	1000	1000	1000
Статор NBR light (T макс. 80 °C)	Арт.№	–	–	–	**0172-121**	**0173-131**	**0173-121**	**0171-121**
Статор FPM (T макс. 140 °C)	Арт.№	–	–	–	**0172-122**	**0173-132**	**0173-122**	**0171-122**
Статор PTFE (T макс. 140 °C)	Арт.№	**0172-004**	**0173-014** ●	**0173-004**	**0172-124**	**0173-134** ●	**0173-124**	**0171-124**
B70V HD-D Статор PTFE (T макс. 100 °C)	Арт.№		**0173-016** ●			**0173-136** ●		

* Определено на воде 20 °C, трехфазный электродвигатель (900 1/мин.), статор из эластомера Комбинация из торсионного вала и сальникового уплотнения поставляется на заказ.

** Со статором из PTFE (температура перекачиваемой среды для взрывозащищенного винтового насоса B70V не должна превышать 100 °C)

*** Глубина погружения приблизительно соответствует размеру C в таблице габаритных размеров.
Специальные глубины погружения 500 - 2000 мм на заказ (только в исполнении с универсальным карданным валом)

● Взрывозащищённый эксцентрошнековый насос с допуском для приборов категории 1 / 2 (ATEX) для перекачивания горючих жидкостей группы IIA (B70V) или IIB (B70V HD-D) и класса температур T4

Выбор привода

Трёхфазные электродвигатели 230/400 В, 50 Гц, класса энергоэффективности IE 3 в соответствии с Регламентом ЕС 640/2009 и 04/2014.
На заказ возможна поставка электродвигателей с различными техническими характеристиками.

Трехфазный электродвигатель с клеммной коробкой	Для B70V - 12.1 и B70V - 25.1		
Исполнение	0,75 кВт, 900 1/мин.	1,1 кВт, 700 1/мин.	1,1 кВт, 900 1/мин.
Класс брызгозащиты / Вес	IP 55 22 кг	IP 55 22 кг	IP 55 34 кг
Арт.№	**0172-901**	**0172+826**	**0172-903**

Трехфазный электродвигатель с защитным выключателем	Для B70V - 12.1 и B70V - 25.1		
Исполнение	0,75 кВт, 900 1/мин.	1,1 кВт, 700 1/мин.	1,1 кВт, 900 1/мин.
Класс брызгозащиты / Вес	IP 55 22 кг	IP 55 22 кг	IP 55 34 кг
Арт.№	**0172-900**	**0172+825**	**0172-902**

Трехфазный взрывозащищенный электродвигатель	Для B70V - 12.1		Для B70V - 25.1
Исполнение	0,55 кВт, 900 1/мин.	0,95 кВт, 900 1/мин.	
Класс взрывозащиты	II 2 G Ex e II T3	II 2 G Ex e II T3	
Класс брызгозащиты / Вес	IP 55 17 кг	IP 55 23 кг	
Арт.№	**0172-804**	**0172-816**	

Трехфазный электродвигатель с частотным преобразователем	Для B70V - 12.1 и B70V - 25.1	
Исполнение	0,75 кВт, 0-900 1/мин.	1,5 кВт, 0-900 1/мин.
Класс брызгозащиты / Вес	IP 55 22 кг	IP 55 37 кг
Арт.№	**0172-768**	**0172-766**

Пневмодвигатели	Для B70V - 12.1 и B70V - 25.1	
Исполнение	**4 DA**, 0,45 кВт, 900 1/мин., вес 5 кг, рабочее давление до 6 бар, расход воздуха 55 м³/час, 87 дБ (A)	**6 DA,** 1,0 кВт, 900 1/мин., вес 14 кг, рабочее давление до 6 бар, расход воздуха 80 м³/час, 87 дБ (A)
Соединение для подачи воздуха	G 3/8	G 1/2
Арт.№	**0172-821**	**0172-822**

Пневмодвигатели с глушителем (рабочее давление до 7 бар, рекомендованное число оборотов 200 - 900 1/мин.).

Для диапазона вязкостей 1 - 100000 мПа*с

Материалы (контактирующие с перекачиваемой средой)

Исполнение:	B70V 12.1/25.1	B70V 25.1 Сталь	B70V HD 12.1/25.1
Корпус:	Нерж. сталь (1.4571/1.4404)	Оцинк. сталь	Нерж. сталь (1.4571/1.4404)
Ротор:	Нерж. сталь (1.4571)	Азотиров. сталь	Нерж. сталь (1.4571)
Уплотнения:	FPM	FPM	FPM
Торцевое уплотнение:	Графит/CrMo-сплав, FPM опция SIC/SIC, FPM	Графит/CrMo-сплав, FPM опция SIC/SIC, FPM	WC/WC/FPM
Сальниковое уплотнение:	PTFE + мягкая сальниковая набивка, безопасная для пищевых продуктов	–	–
Приводной вал:	Нерж. сталь (1.4571)	Оцинк. сталь	Нерж. сталь (1.4571)
Материалы статора:	NBR light, FPM, PTFE	NBR light, FPM, PTFE	PTFE

Насос поставляется также и в пищевом исполнении PURE с хомутным соединением типа Tri-Clamp. Дополнительную информацию Вы можете найти в нашем каталоге: Сертифицированные решения для пищевой, фармацевтической и косметической промышленности (Арт. № 0699-314)

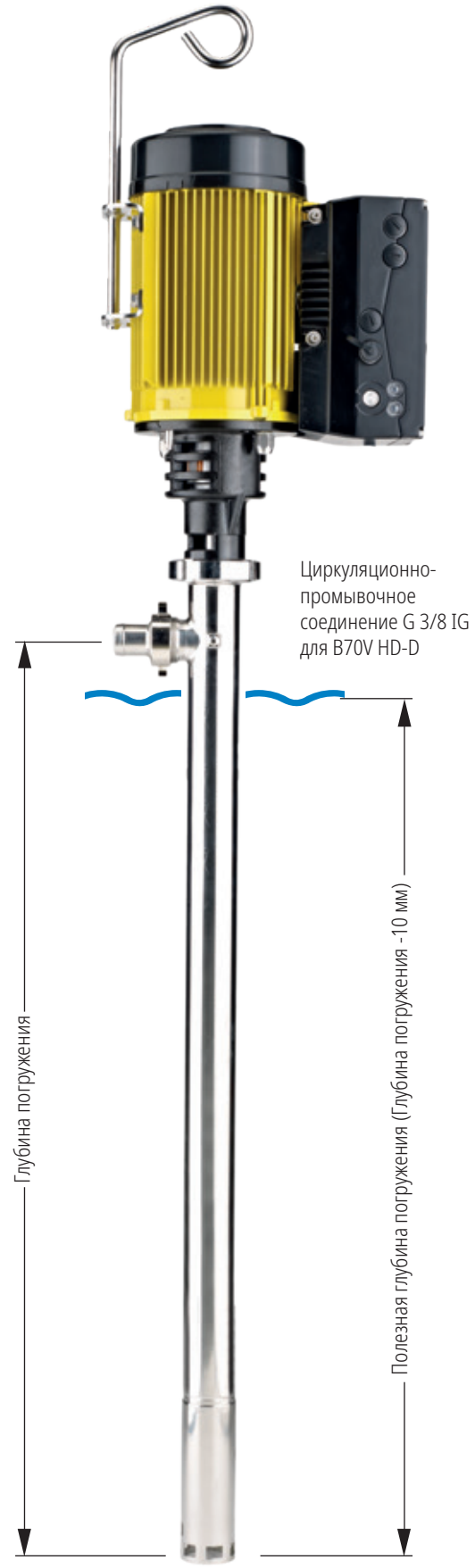

Важная информация!

При работе в помещениях „Зоны 0“ или при перекачивании горючих жидкостей подходят только насосы с торцевым уплотнением, универсальным карданным валом и статором из PTFE.

Диапазон вязкостей - от легкотекучих до вязких сред. Вплоть до предела текучести. Нужную Вам информацию по перекачиваемым средам найдите в Таблице химической устойчивости Lutz.

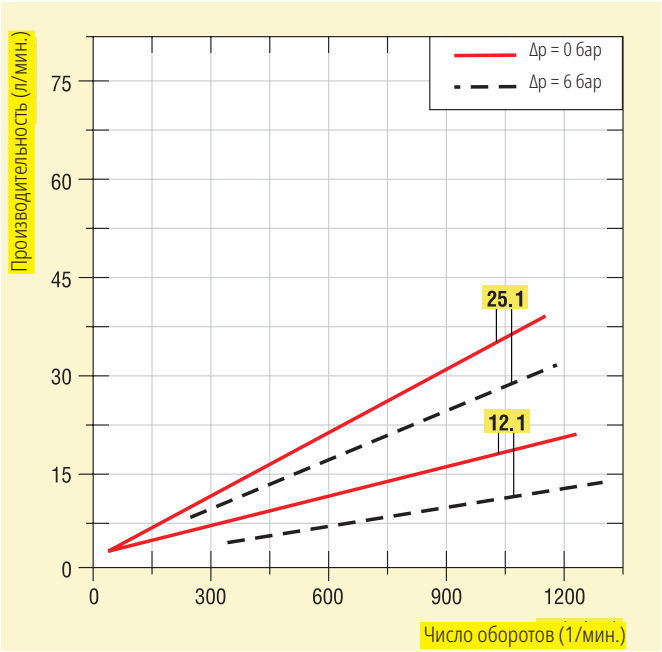

Эксцентрошнековые насосы Lutz

B70V 25.2 и 50.1

Описание

Насосная часть		B70V					
Типоразмер		**25.2**	**25.2**	**25.2**	**50.1**	**50.1**	**50.1**
Уплотнение Сальниковое уплотнение	(St)	MS	MS	St	MS	MS	St
Торцевое уплотнение	(MS)						
Рабочий вал Торсионный вал	(TS)	TS	UJ	UJ	TS	UJ	UJ
Карданный вал	(UJ)						
Подача*	до л/мин	25	25	25	50	50	50
Напор*	до бар	10	10	10	8	8	8
Температура жидкости**	макс. °C	140	140	140	140	140	140
Материал корпуса		1.4571/1.4404	1.4571/1.4404	1.4571/1.4404	1.4571/1.4404	1.4571/1.4404	1.4571/1.4404
Диаметр погружной части	мм	54	54	54	54	54	54
Напорный патрубок	Внешняя резьба	G 1 1/2	G 1 1/2	G 1 1/2	G 1 1/2	G 1 1/2	G 1 1/2
Вес	кг	7	7	7	7	7	7
Глубина погружения***	мм	1100	1100	1100	1100	1100	1100
Статор NBR light (T макс. 80 °C)	Арт.№	**–**	**–**	**–**	**0172-501**	**0173-511**	**0173-501**
Статор FPM (T макс. 140 °C)	Арт.№	**–**	**–**	**–**	**0172-502**	**0173-512**	**0173-502**
Статор PTFE (T макс. 140 °C)	Арт.№	**0172-254**	**0173-264** ●	**0173-254**	**0172-504**	**0173-514** ●	**0173-504**
B70V HD-D Статор PTFE (T макс. 100 °C)	Арт.№		**0173-266** ●			**0173-516** ●	

* Определено на воде 20 °C, трехфазный электродвигатель (900 1/мин.), статор из эластомераКомбинация из торсионного вала и сальникового уплотнения поставляется на заказ.

** Со статором из PTFE (температура перекачиваемой среды для взрывозащищенного винтового насоса B70V не должна превышать 100 °C)

*** Глубина погружения приблизительно соответствует размеру C в таблице габаритных размеров.
Специальные глубины погружения 500 - 2000 мм на заказ (только в исполнении с универсальным карданным валом)

● Взрывозащищённый эксцентрошнековый насос с допуском для приборов категории 1 / 2 (ATEX) для перекачивания горючих жидкостей группы IIA (B70V) или IIB (B70V HD-D) и класса температур T4

Выбор привода

Трёхфазные электродвигатели 230/400 В, 50 Гц, класса энергоэффективности IE 3 в соответствии с Регламентом ЕС 640/2009 и 04/2014.
На заказ возможна поставка электродвигателей с различными техническими характеристиками.

Трехфазный электродвигатель с клеммной коробкой	Для B70V - 25.2 и B70V - 50.1	
Исполнение	1,1 кВт, 700 1/мин.	1,1 кВт, 900 1/мин.
Класс брызгозащиты / Вес	IP 55 22 кг	IP 55 34 кг
Арт.№	**0172+826**	**0172-903**

Трехфазный электродвигатель с защитным выключателем	Для B70V - 25.2 и B70V - 50.1	
Исполнение	1,1 кВт, 700 1/мин.	1,1 кВт, 900 1/мин.
Класс брызгозащиты / Вес	IP 55 22 кг	IP 55 34 кг
Арт.№	**0172+825**	**0172-902**

Трехфазный взрывозащищенный электродвигатель	Для B70V - 25.2 и B70V - 50.1
Исполнение	0,95 кВт, 900 1/мин.
Класс взрывозащиты	II 2 G Ex e II T3
Класс брызгозащиты / Вес	IP 55 23 кг
Арт.№	**0172-816**

Трехфазный электродвигатель с частотным преобразователем	Для B70V - 25.2 и B70V - 50.1	
Исполнение	0,75 кВт, 0-900 1/мин.	1,5 кВт, 0-900 1/мин.
Класс брызгозащиты / Вес	IP 55 22 кг	IP 55 37 кг
Арт.№	**0172-768**	**0172-766**

Пневмодвигатели	Для B70V - 25.2 / 50.1
Исполнение	**8 DA,** 1,7 кВт, 900 1/мин., вес 18 кг, рабочее давление до 6 бар, расход воздуха 130 м^3/час, 102 дБ (A)
Соединение для подачи воздуха	G 1/2
Арт.№	**0172-823**

Пневмодвигатели с глушителем (рабочее давление до 7 бар, рекомендованное число оборотов 200 - 900 1/мин.).

Для диапазона вязкостей 1 - 100,000 мПа*с

Материалы
(контактирующие с перекачиваемой средой)

Исполнение:	B70V 25.2/50.1	B70V HD-D 25.2/50.1
Корпус:	Нерж. сталь (1.4571/1.4404)	Нерж. сталь (1.4571/1.4404)
Ротор:	Нерж. сталь (1.4571)	Нерж. сталь (1.4571)
Уплотнения:	FPM	FPM
Торцевое уплотнение:	Графит/CrMo-сплав, FPM	WC/WC/FPM
Сальниковое уплотнение:	PTFE + мягкая сальниковая набивка, безопасная для пищевых продуктов	–
Приводной вал:	Нерж. сталь (1.4571)	Нерж. сталь (1.4571)
Материалы статора:	NBR light, FPM, PTFE	PTFE

Насос поставляется также и в пищевом исполнении PURE с хомутным соединением типа Tri-Clamp. Дополнительную информацию Вы можете найти в нашем каталоге: Сертифицированные решения для пищевой, фармацевтической и косметической промышленности (Арт. № 0699-314)

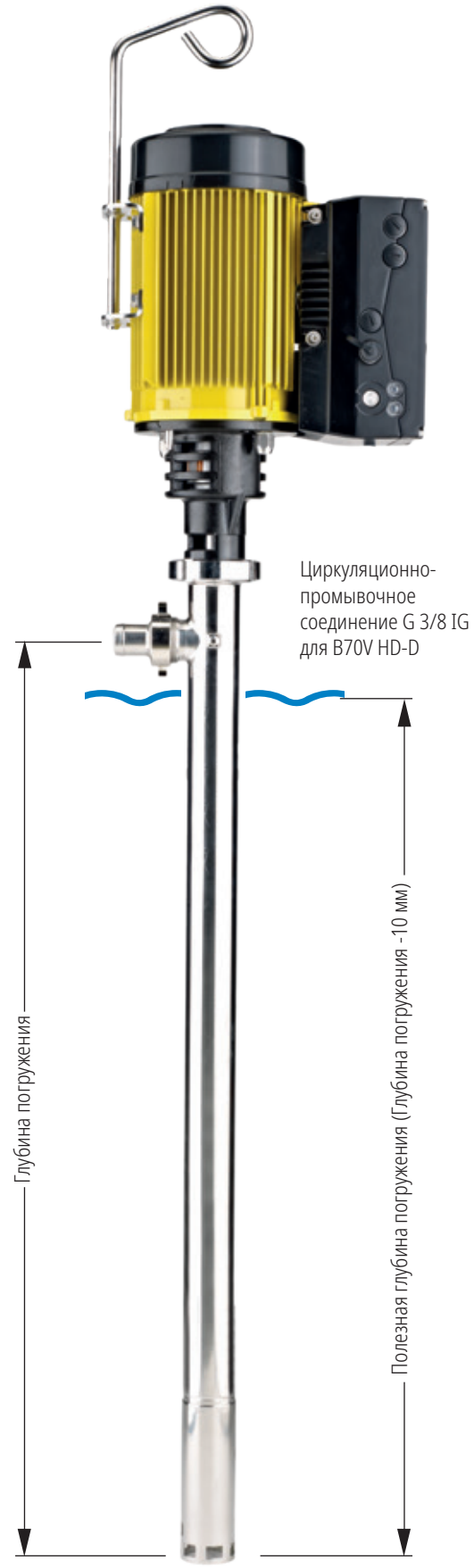

Важная информация!

При работе в помещениях „Зоны 0“ или при перекачивании горючих жидкостей подходят только насосы с торцевым уплотнением, универсальным карданным валом и статором из PTFE.

Диапазон вязкостей - от легкотекучих до вязких сред. Вплоть до предела текучести. Нужную Вам информацию по перекачиваемым средам найдите в Таблице химической устойчивости Lutz.

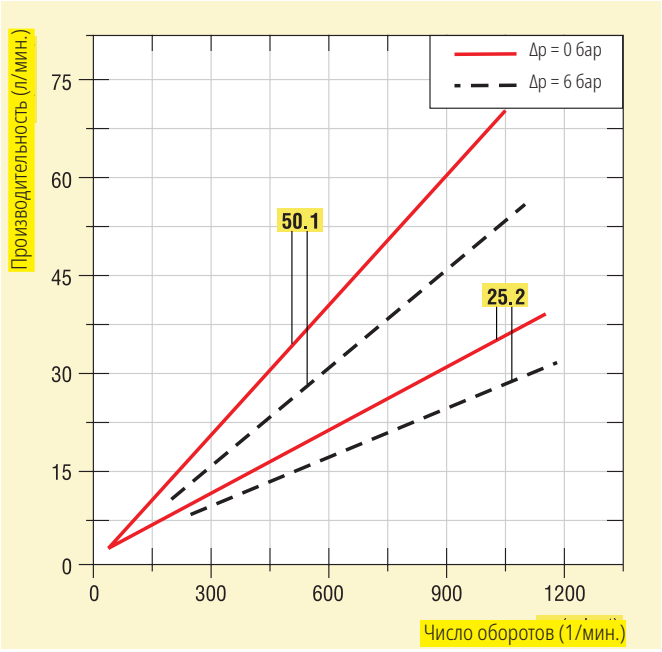

Эксцентрошнековые насосы Lutz

B70V 75.1

Описание

Насосная часть			B70V
Типоразмер			**75.1**
Уплотнение	Торцевое уплотнение	(MS)	MS
Рабочий вал	Карданный вал	(UJ)	UJ
Подача*		до л/мин	75
Напор*		до бар	8
Температура жидкости**		макс. °C	140
Материал корпуса			1.4571/1.4404
Диаметр погружной части		до мм	54
Напорный патрубок		Внешняя резьба	G 1 1/2
Вес		кг	7
Глубина погружения***		мм	1100
Статор NBR light (T макс. 80 °C)		Арт.№	**0173-561**
Статор FPM (T макс. 140 °C)		Арт.№	**0173-562**
Статор PTFE (T макс. 140 °C)		Арт.№	**0173-564**

* Определено на воде 20 °C, трехфазный электродвигатель (900 1/мин.), статор из эластомера

** Со статором из PTFE (температура перекачиваемой среды для взрывозащищенного винтового насоса B70V не должна превышать 100 °C)

*** Глубина погружения приблизительно соответствует размеру C в таблице габаритных размеров.
Специальные глубины погружения 500 - 2000 мм на заказ (только в исполнении с универсальным карданным валом)

Выбор привода

Трехфазный электродвигатель с клеммной коробкой	Для B70V - 75.1		
Исполнение	1,1 кВт, 700 1/мин.	1,1 кВт, 900 1/мин.	1,5 кВт, 700 1/мин.
Класс брызгозащиты / Вес	IP 55 22 кг	IP 55 34 кг	IP 55 34 кг
Арт.№	**0172+826**	**0172-903**	**0172-761**

Трехфазный электродвигатель с защитным выключателем	Для B70V - 75.1	
Исполнение	1,1 кВт, 700 1/мин.	1,5 кВт, 700 1/мин.
Класс брызгозащиты / Вес	IP 55 22 кг	IP 55 34 кг
Арт.№	**0172+825**	**0172-760**

Трехфазный электродвигатель с частотным преобразователем	Для B70V - 75.1
Исполнение	1,5 кВт, 0-900 1/мин.
Класс брызгозащиты / Вес	IP 55 37 кг
Арт.№	**0172-766**

Трёхфазные электродвигатели
230/400 В, 50 Гц,
класса энергоэффективности IE 3 в соответствии с Регламентом ЕС 640/2009 и 04/2014.
На заказ возможна поставка электродвигателей с различными техническими характеристиками.

Пневмодвигатели	Для B70V - 75.1
Исполнение	**8 DA,** 1,7 кВт, 900 1/мин., вес 18 кг, рабочее давление до 6 бар, расход воздуха 130 м³/час, 102 дБ (A)
Соединение для подачи воздуха	G 1/2
Арт.№	**0172-823**

Пневмодвигатели с глушителем (рабочее давление до 7 бар, рекомендованное число оборотов 200 - 900 1/мин.).

Для диапазона вязкостей 1 - 100000 мПа*с

Материалы
(контактирующие с перекачиваемой средой)

Исполнение:	B70V 75.1
Корпус:	Нерж. сталь (1.4571/1.4404)
Ротор:	Нерж. сталь (1.4571)
Уплотнения:	FPM
Торцевое уплотнение:	Графит/CrMo-сплав, FPM
Приводной вал:	Нерж. сталь (1.4571)
Материалы статора:	NBR light, FPM, PTFE

Насос поставляется также и в пищевом исполнении PURE с хомутным соединением типа Tri-Clamp. Дополнительную информацию Вы можете найти в нашем каталоге: Сертифицированные решения для пищевой, фармацевтической и косметической промышленности (Арт. № 0699-314)

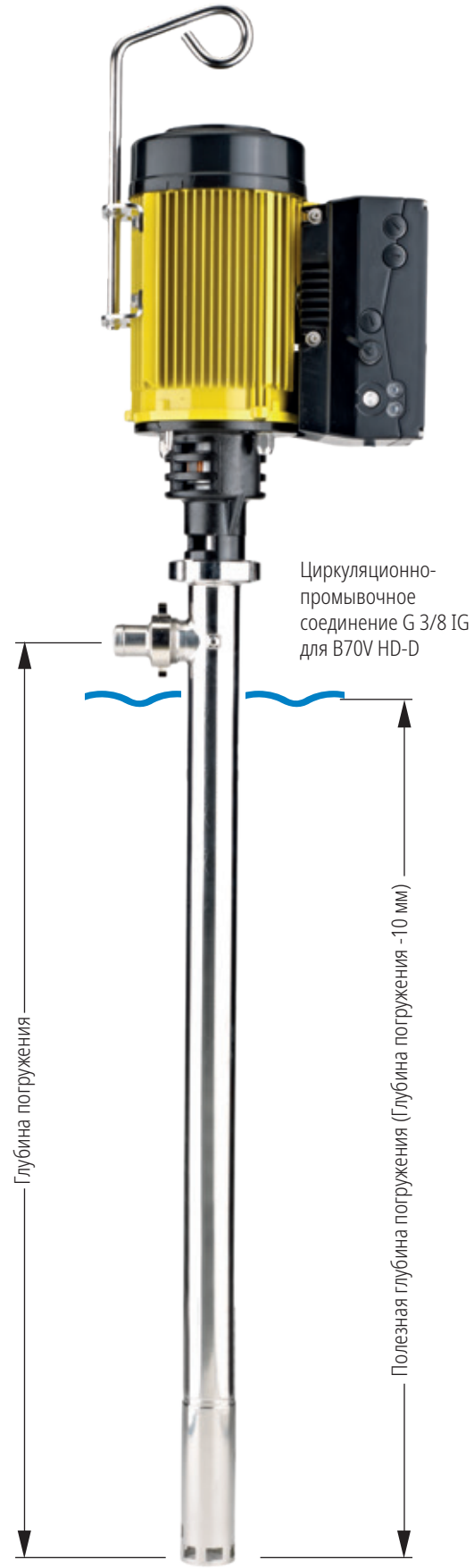

Важная информация!

Диапазон вязкостей - от легкотекучих до вязких сред. Вплоть до предела текучести. Нужную Вам информацию по перекачиваемым средам найдите в Таблице химической устойчивости Lutz.

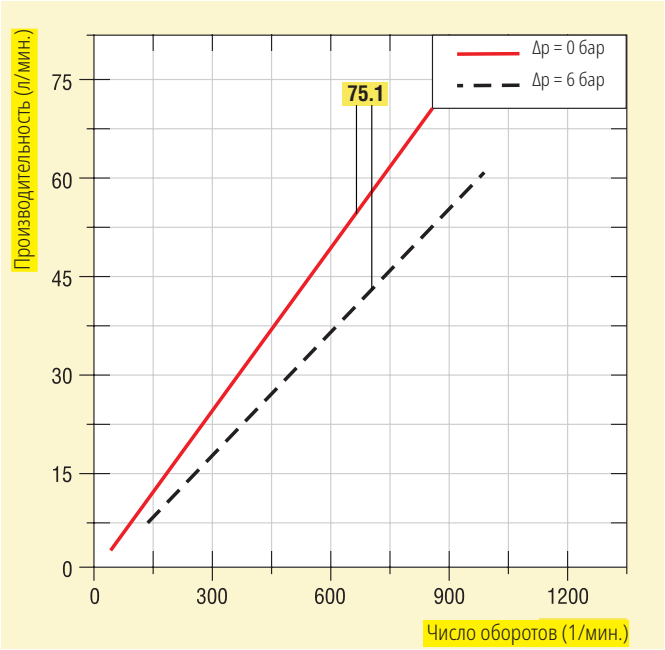

Эксцентрошнековые насосы Lutz

B70V 120.1

Описание

Насосная часть		B70V
Типоразмер		**120.1**
Категория взрывозащиты 1 / 2 (по ATEX)		нет
Уплотнение Торцевое уплотнение	(MS)	MS
Рабочий вал Карданный вал	(UJ)	UJ
Подача*	до л/мин	120
Напор*	до бар	6
Температура жидкости**	макс. °C	140
Материал корпуса		1.4571
Диаметр погружной части***	до мм	131
Напорный патрубок		Tri Clamp DN 50 (DIN 32676)
Вес	кг	15
Глубина погружения****	мм	1100
Статор NBR light (T макс. 80 °C)	Арт.№	**0175-201**
Статор PTFE (T макс. 140 °C)	Арт.№	**0175-204**

* Определено на воде 20 °C, трехфазный электродвигатель (600 или 700 1/мин.), статор из эластомера
** Со статором из PTFE
*** Требуется шпунтовое отверстие Ø 133 мм
**** Глубина погружения приблизительно соответствует размеру C в таблице габаритных размеров. Специальные глубины погружения 500 - 2500 мм на заказ.

Выбор привода

Трехфазный электродвигатель с клеммной коробкой	Для B70V - 120.1	
Исполнение	2,2 кВт, 600 1/мин.	3,0 кВт, 600 1/мин.
Класс брызгозащиты / Вес	IP 55 43 кг	IP 55 47 кг
Арт.№	**0175-802**	**0175-803**

Трехфазный электродвигатель с частотным преобразователем	Для B70V - 120.1
Исполнение	3,0 кВт, 0-600 1/мин.
Класс брызгозащиты / Вес	IP 55 45 кг
Арт.№	**0175+802**

Трёхфазные электродвигатели 230/400 В, 50 Гц,
класса энергоэффективности IE 3 в соответствии с Регламентом ЕС 640/2009 и 04/2014.
На заказ возможна поставка электродвигателей с различными техническими характеристиками.

Для диапазона вязкостей 1 - 120 000 мПа*с

Материалы (контактирующие с перекачиваемой средой)

Исполнение:	B70V 120.1
Корпус:	Нерж. сталь (1.4571)
Ротор:	Нерж. сталь (1.4571)
Уплотнения:	FPM
Торцевое уплотнение*:	WC/WC, FPM
Приводной вал:	Нерж. (1.4571)
Материалы статора:	NBR light, PTFE

* Торцевое уплотнение по запросу.

Насос поставляется также и в пищевом исполнении PURE с хомутным соединением типа Tri-Clamp. Дополнительную информацию Вы можете найти в нашем каталоге: Сертифицированные решения для пищевой, фармацевтической и косметической промышленности (Арт. № 0699-314)

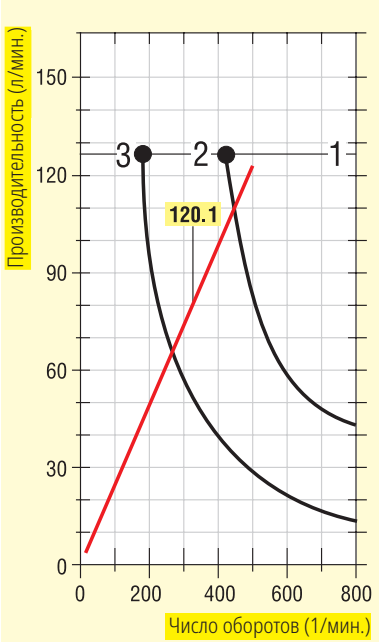

Диапазон 1:

Легкотекучие жидкости со смазывающей способностью, например: вино, молоко, масло и др.
η < 7000 мПа*с

Диапазон 2:

Абразивные и вязкие среды, например, суспензии, клеи, краски и др.
η < 20000 мПа*с

Диапазон 3:

Очень абразивные и высоковязкие среды, например, мёд, жиры, сиропы и др.
η > 20000 мПа*с

Диапазон вязкости:

От жидкостей, схожих по вязкости с водой, и вплоть до предела текучести

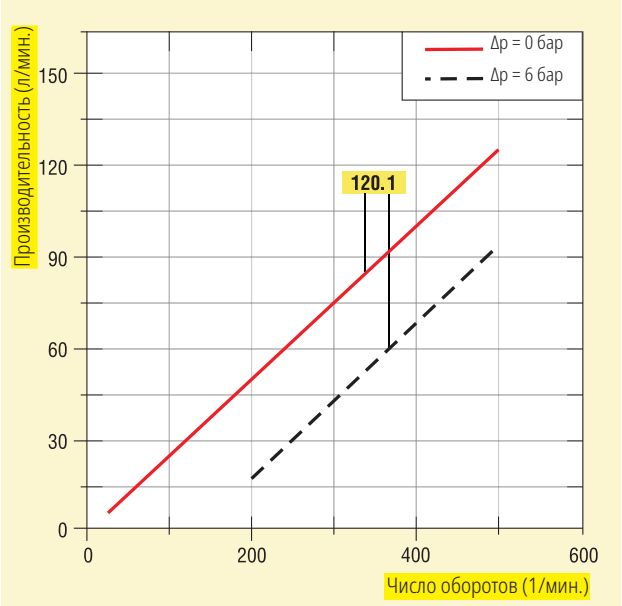

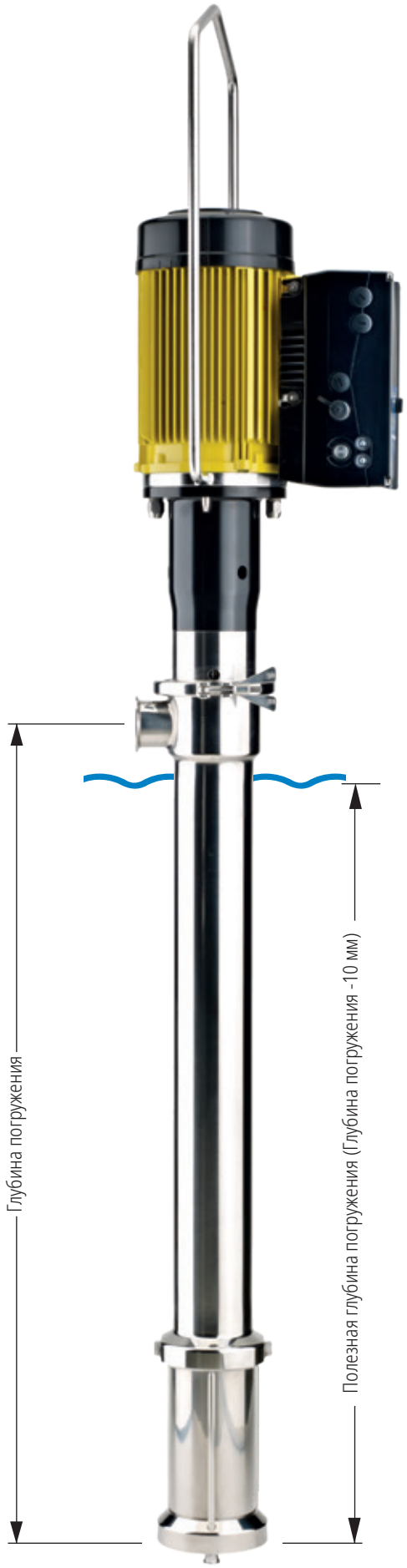

Комплектующие

Обзор комплектующих

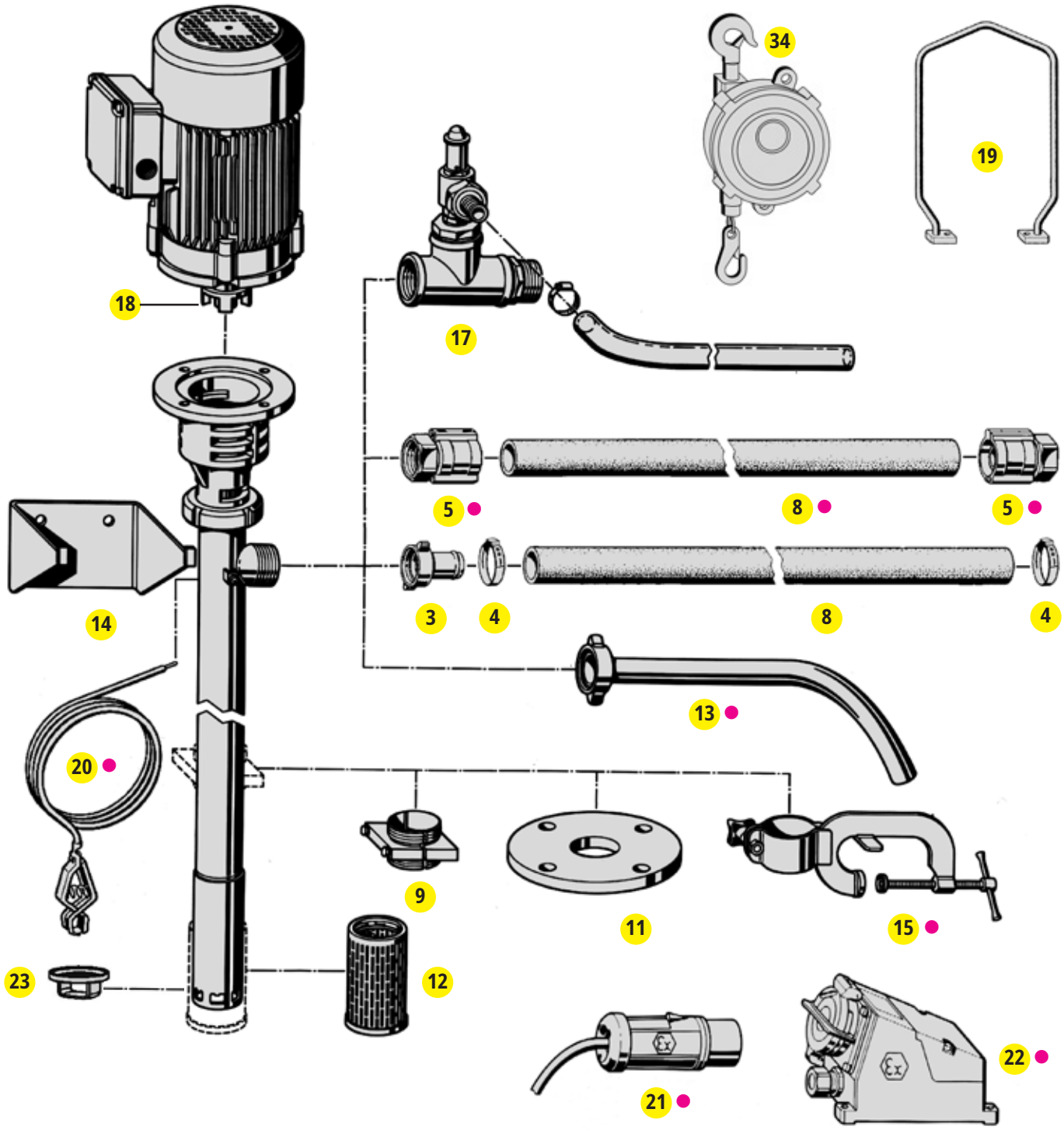

3	Присоединитель шланга (штуцер)	12	Нижний фильтр	19	Кронштейн для транспортировки
4	Хомут для шланга	13 ●	Сливная дуга	20 ●	Кабель выравнивания потенциалов
5 ●	Присоединитель шланга (взрывозащ.)	14	Настенный кронштейн	21 ●	Штекер взрывозащищенный
8 ●	Рукав раздаточный	15 ●	Штатив для крепления насоса	22 ●	Розетка взрывозащищенная
9	Бочковой адаптер	17	Байпасный клапан	23	Защита трубы насоса
11	Монтажный фланец	18	Полумуфта двигателя	34	Балансир

● Может использоваться для перекачивания легковоспламеняющихся жидкостей (например, этанола, бензина), а также при эксплуатации насоса на взрывоопасной территории.

Характеристики			Арт.№	Описание
3 **Присоединитель шланга (штуцер)**				
Для присоединения раздаточного рукава к насосам серии B70V. Присоединительная резьба: G 1 1/2				
Материал:	Номинальный диаметр:			
Нерж. сталь	DN 25 (1″)		**0204-416**	
Нерж. сталь	DN 32 (1 1/4″)		**0204-417**	
Нерж. сталь	DN 38 (1 1/2″)		**0204-418**	
Алюминий	DN 32 (1 1/4″)		**0204-420**	
9 **Бочковой адаптер из стали (St 37)**				
Разъемный бочковой адаптер для насоса с увеличенной пяткой. Для закрепления насоса в отверстии бочки. Предотвращает падение эксцентрошнекового насоса вместе с пустой емкостью. Резьба G 2 и M 64 x 4.				
Для насосной части B70V ø 52 мм			**0204-169**	
9 **Бочковой адаптер из полипропилена (PP)**				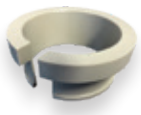
Для крепления эксцентрошнекового насоса B70 в отверстии бочки. Предотвращает падение эксцентрошнекового насоса вместе с пустой емкостью.				
Для насосной части B70V ø 52 мм			**0208-056**	
11 **Монтажный фланец**				
Соответствует требованиям DIN 2576 DN 80, PN 10. Служит для присоединения насосов серии B70 к ответному фланцу емкости. Фланец приваривается к корпусу насоса.				
Нерж. сталь (1.4571)			**0170-310**	
12 **Нижний фильтр**				
Выполнен из нержавеющей стали, устанавливается на пятке насоса. Обеспечивает защиту вращающихся частей насоса от грубых механических примесей.				
Нерж. сталь (1.4571)			**0204-802** ●	
13 **Сливная дуга**				
Обеспечивает возможность перекачивания непосредственно из одной емкости в другую, монтируется на напорном патрубке насоса. Поставляются модели из следующих материалов: алюминий и нержавеющая сталь.				
Материал:	Номинальный диаметр:	Накидная гайка:		
Алюминий	DN 25 (1″)	G 1 1/2	**0204-374**	
Нерж. сталь	DN 25 (1″)	G 1 1/2	**0204-226** ●	
14 **Настенный кронштейн**				
Для правильного хранения насоса.				
Для насосной части B70V			**0204-309**	
Для насосной части B70V-SR			**0204-307**	
15 **Штатив для крепления насоса**				
Служит для установки эксцентрошнекового насоса B70V на открытых бочках, бочках с толстыми стенками и контейнерах.				
Нерж. сталь			**0205-052** ●	
17 **Байпасный клапан**				
При наличии запорного вентиля (пистолет, шаровой кран и т.д.) рекомендуется использовать байпасный клапан. (Давление открытия: для клапана из латуни 2,5 бар, из нержавеющей стали 5 бар.)				
Присоединительная резьба:		G 1 1/2		
Материал:	Для насосной части:			
Латунь	B70V		**0172-640**	
Нерж. сталь (1.4571)	B70V		**0170-274**	
Латунь	HD-E		**0155-600**	

● Может использоваться для перекачивания легковоспламеняющихся жидкостей (например, этанола, бензина), а также при эксплуатации насоса на взрывоопасной территории.

Комплектующие

Описание	Характеристики	Арт.№

18 Полумуфта двигателя

Если для привода используется электродвигатель другого производителя, необходимо заказать полумуфту, диаметр которой подходит для данного диаметра вала двигателя.

Диаметр вала:	ø 14 мм	для B70V 12.1 до 75.1	**0302-028**
	ø 19 мм	для B70V 12.1 до 75.1	**0302-027**
	ø 24 мм	для B70V 12.1 до 75.1	**0302-026**
	ø 28 мм	для B70V 12.1 до 75.1 (только вместе с промежуточным фланцем)	**0302-029**
Промежуточный фланец для:	ø 28 мм	для B70V 12.1 до 75.1	**0172-782**
Диаметр вала:	ø 24 мм	для B70V 120.1	**0302-363**
	ø 25 мм	для B70V 120.1	**0302-365**
	ø 28 мм	для B70V 120.1	**0302-364**
	ø 30 мм	для B70V 120.1	**0302-214**

19 Кронштейн для транспортировки

Предназначен для удобства эксплуатации при извлечении насосов из емкости или их погружении. Если используется взрывозащищенный привод, то на кронштейн для транспортировки устанавливается взрывозащищенный штекер.

для насоса HD-E	**0155-154**
для насоса B70V-SR с универсальным электродвигателем	**0174-607**
Дополнительная плата за кронштейн для транспортировки защитного автомата двигателя (Ex) к насосу B70V (Ex)	**0172-838**

Защитный автомат двигателя B70V (Ex)

Класс взрывозащиты EEx de IIC T6 с термическими и электромагнитными расцепителями, класс защиты IP 66. Для монтажа на насосе потребуется специальный кронштейн для транспортировки (см. Поз. 19).

Ex, 1,6 - 2,5 A	для B70V (Ex)	**0335-414** ●
Ex, 2,5 - 4,0 A	для B70V (Ex)	**0335-419** ●
Ex, 4,0 - 6,3 A	для B70V (Ex)	**0335-420** ●

21 Штекер взрывозащищенный

Круглый штекер соответствует европейскому стандарту (CEE), класс взрывозащиты EEx de IIC T6, класс брызгозащиты IP 65.

3-полюсный (220-230 В, 50 Гц) CEAG	для B70V-SR (Ex)	**0336-536** ●
3-полюсный (220-230 В, 50 Гц) STAHL	для B70V-SR (Ex)	**0336-540** ●
5-полюсный (трехфазный ток) CEAG	для B70V (Ex)	**0336-537** ●
5-полюсный (трехфазный ток) Сталь	для B70V (Ex)	**0336-541** ●

22 Розетка взрывозащищенная

Соответствует европейскому стандарту (CEE) класс взрывозащиты EEx de IIC T6, класс брызгозащиты IP 65.

3-полюсный (220-230 В, 50 Гц) CEAG	для B70V-SR (Ex)	**0336-531** ●
3-полюсный (220-230 В, 50 Гц) STAHL	для B70V-SR (Ex)	**0336-542** ●
5-полюсный (трехфазный ток) CEAG	для B70V (Ex)	**0336-420** ●
5-полюсный (трехфазный ток) Сталь	для B70V (Ex)	**0336-543** ●

20 Кабель выравнивания потенциалов

Используется для выравнивания потенциалов в системе “взрывозащищенный насос - опорожняемая емкость“ и предотвращает искрообразование от статического электричества.

Длина 2 м, с контактным зажимом	**0204-994** ●

● Может использоваться для перекачивания легковоспламеняющихся жидкостей (например, этанола, бензина), а также при эксплуатации насоса на взрывоопасной территории.

Характеристики		Арт.№

Описание

34 **Балансир**

для эксцентрошнекового насоса
Облегчает погружение насоса в ёмкость и его извлечение.

Грузоподъёмность:	18-22 кг	**0371-013**
Трос:	2 м	
Грузоподъёмность:	22-25 кг	**0371-014**
Трос:	2 м	
Грузоподъёмность:	25-30 кг	**0371-015**
Трос:	2 м	

Электронный расходомер серии HDO

Для измерения любых жидкостей - от легкотекучих до высоковязких - даже при высоких значениях давлений и температур. Устанавливается на эксцентрошнековый насос B70V или монтируется в трубопровод.
Взрывозащищенные модели расходомеров сертифицированы в соответствии с требованиями ATEX.
См. проспект по расходомерам.

4 **Хомуты для шланга**

Червячные хомуты из нержавеющей стали для надёжной фиксации различных шлангов в точке подсоединения.

Номинальный диаметр:	
DN 25 (1")	**0301-401**
DN 32 - 38 (1 1/4" - 1 1/2")	**0302-402**

5 **Присоединитель шланга**

Применяются на взрывоопасной территории обязательно в сочетании с электропроводящими шлангами.
Омическое сопротивление напорного трубопровода должно быть не более чем 10^6 Ом.
Обжимная муфта присоединителя обеспечивает электропроводящий контакт между шлангом и насосом.

Латунь

для шланга DN 32 (1 1/4")	Внутр. Резьба G 1 1/2 (EN 12 115)	**0302-090** ●
для шланга DN 38 (1 1/2")	Внутр. Резьба G 1 1/2 (EN 12 115)	**0302-091** ●
для шланга DN 50 (2")	Внутр. Резьба G 2 (EN 12 115)	**5000-100** ●

Нержавеющая сталь (1.4571)

для шланга DN 32 (1 1/4")	Внутр. Резьба G 1 1/2 (EN 12 115)	**0302-096** ●
для шланга DN 38 (1 1/2")	Внутр. Резьба G 1 1/2 (EN 12 115)	**0302-092** ●
для шланга DN 50 (2")	Внутр. Резьба G 2 (EN 12 115)	**5000-101** ●

● Может использоваться для перекачивания легковоспламеняющихся жидкостей (например, этанола, бензина), а также при эксплуатации насоса на взрывоопасной территории.

Описание	Характеристики	Арт.№

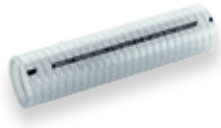

8 **Спиральный шланг из ПВХ (PVC), армирован текстильной оплёткой**

Спиральный шланг из ПВХ (PVC), армированный внутренней текстильной оплеткой, с оцинкованной стальной проволочной спиралью.
Для агрессивных, невоспламеняющихся жидкостей.

Рабочее давление: макс. 14 бар
Температура жидкости: от -5 до +65 °C

Номинальный диаметр:	Вес:	
DN 25 (1")	0,67 кг/м	**0374-467***
DN 32 (1 1/4")	0,80 кг/м	**0374-468***
DN 38 (1 1/2")	1,15 кг/м	**0374-469***
DN 50 (2")	1,60 кг/м	**0374-470***

*Шланг для пищевых продуктов из ПВХ, гладкий снаружи и внутри. Соответствует Европейскому стандарту EU 10/2011 и 1935/2004.

8 **Шланг для минеральных масел**

Цветовая кодировка: “желтый”.
Шланг для нефтяных продуктов всех видов с содержанием метанола и ароматических соединений до 50%. Внутренний слой из NBR (проводящий) и внешний слой из резины NBR (непроводящий).
Электропроводящий: Тип Ω-CL (<10^6 Ом между арматурой) согласно TRbF 50 приложение B (TRbF 131/2).

Рабочее давление: макс. 10 бар
Температура жидкости: от -25 до +65 °C

Номинальный диаметр	Вес	
DN 25 (1”)	0,5 кг/м	**0374-462** ●

Шланг для нефтяных продуктов всех видов с содержанием метанола и ароматических соединений до 50%. Внутренний слой из NBR и внешний слой из хлоропрена (CR).
Электропроводящий: Тип Ω/T (<10^6 Ом между арматурой, <10^9 Ом через стенку шланга) согласно DIN EN 12115:2011.

Рабочее давление: макс. 16 бар
Температура жидкости: от -30 до +90 °C

Номинальный диаметр:	Вес:	
DN 32 (1 1/4”)	1,0 кг/м	**0374-413** ●
DN 38 (1 1/2”)	1,2 кг/м	**0374-414** ●

8 **Шланг для растворителей**

Цветовая кодировка: “синий”.
Шланг предназначен для разнообразных стандартных растворителей.
Внутренний слой - резина со специальным покрытием и внешний слой из смеси NBR / PVC (от DN 32 с оцинкованной стальной проволочной спиралью, пригоден для использования в качестве всасывающего и напорного шланга).
Электропроводящий: Тип Ω/T (<10^6 Ом между арматурой, <10^9 Ом через стенку шланга) согласно DIN EN 12115:2011.

Рабочее давление: макс. 16 бар
Диапазон температур: от -20 до +80 °C (в зависимости от среды), стерилизуемый при 130 °C в течение макс. 30 минут (открытая система)

Номинальный диаметр:	Вес:	
DN 25 (1”)	0,8 кг/м	**0374-417** ●
DN 32 (1 1/4”)	1,2 кг/м	**0374-418** ●
DN 38 (1 1/2”)	1,4 кг/м	**0374-450** ●

● Может использоваться для перекачивания легковоспламеняющихся жидкостей (например, этанола, бензина), а также при эксплуатации насоса на взрывоопасной территории.

Характеристики	Арт.№	Описание

8 **Универсальный химический шланг**

Цветовая кодировка: „Синий/Белый/Синий“.
Подходит для чистых химикатов, косметических товаров, фотохимикатов, лакокрасочных материалов и клеев, стиральных и чистящих средств, продуктов гигиены, а также для пищевкусовых продуктов (дальнейшие подробности см. в Таблице химической устойчивости Lutz). Соответствует нормам FDA и USP класса VI. Отвечает Регламентам EC 10/2011 и 1935/2004. Внутри: UPE (высокомолекулярный полиэтилен) светлого цвета со спиральной Ом-проводящей UPE линией черного цвета, гладкий, невыгорающий, износостойкий. Промежуточный слой: токопроводящий EPDM (отвечает требованиям и рекомендациям XXI категории 2 Федерального института оценки рисков и стандартам FDA). Снаружи: светло-серый EPDM, токопроводящий, невыгорающий, стойкий к озоновым и УФ-лучам, трудновоспламеняющийся, (от DN 25 с оцинкованной стальной проволочной спиралью, пригоден для использования в качестве всасывающего и напорного шланга). Электропроводящий: Тип Ω/T (<10^6 Ом между арматурой, <10^9 Ом через стенку шланга) согласно DIN EN 12115:2011.

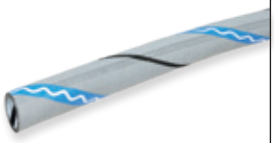

Рабочее давление: макс. 16 бар
Диапазон температур: от -30 до +100 °C (в зависимости от среды), стерилизуемый при 130°C в течение макс. 30 минут (открытая система)

Номинальный диаметр:	Вес:	
DN 25 (1”)	0,8 кг/м	**0374-476** ●
DN 32 (1 1/4”)	0,9 кг/м	**0374-477** ●
DN 38 (1 1/2”)	1,2 кг/м	**0374-478** ●

8 **Специальный химический шланг FEP (перфторэтиленпропилен)**

Цветовая кодировка: „Синий/Белый/Красный“.
Подходит для всех общеупотребительных сред, идеально подходит также для сверхчистых продуктов. Пригоден для использования в качестве всасывающего и напорного шланга. Внутри: прозрачный FEP (перфторэтиленпропилен), гладкий, бесшовный, не выщелачивается, не окрашивается, неэлектропроводящий (соответствует требованиям FDA и USP класс VI). Снаружи: EPDM (этиленпропиленовый каучук) электропроводящий. Светло-серый с Ом-проводящей линией, с оцинкованной стальной проволочной спиралью. Электропроводящий: Тип Ω-C (<10^6 Ом между арматурой) согласно DIN EN 12115:2011. (**НЕ** подходит для токонепроводящей воспламеняющейся жидкости!)

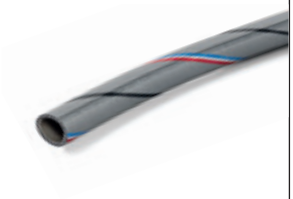

Рабочее давление: макс. 16 бар
Диапазон температур: от -30 до +100 °C (в зависимости от среды), обрабатывается паром для очистки и стерилизации при 150 °C в течение макс. 30 минут (открытая система)

Номинальный диаметр:	Вес:	
DN 25 (1”)	1,0 кг/м	**0374-429**
DN 32 (1 1/4”)	1,1 кг/м	**0374-430**
DN 38 (1 1/2”)	1,5 кг/м	**0374-455**

Специальный химический шланг PTFE (политетрафторэтилен)

Цветовая кодировка: „Синий/Белый/Красный“.
Подходит для всех общеупотребительных сред, идеально подходит также для сверхчистых продуктов. Пригоден для использования в качестве всасывающего и напорного шланга. Внутри: PTFE (политетрафторэтилен) черный, гладкий, бесшовный, электропроводящий (Соответствует требованиям FDA и USP класс VI. Отвечает Регламентам EC 10/2011 и 1935/2004.). Снаружи: EPDM (этиленпропиленовый каучук) электропроводящий. Черный, с оцинкованной стальной проволочной спиралью. Электропроводящий: Тип Ω/T (<10^6 Ом между арматурой, <10^9 Ом через стенку шланга) согласно DIN EN 12115:2011.

Рабочее давление: макс. 16 бар
Диапазон температур: от -30 до +150 °C (в зависимости от среды), обрабатывается паром для очистки и стерилизации при 150 °C в течение макс. 30 минут (открытая система)

Номинальный диаметр:	Вес:	
DN 25 (1”)	1,0 кг/м	**0374-482** ●

23 **Защита трубы насоса**

Для установки в пятке насоса. Защищает трубу насоса и мешок от повреждений.

Для насоса B70V 120.1 **0175-332**

● Может использоваться для перекачивания легковоспламеняющихся жидкостей (например, этанола, бензина), а также при эксплуатации насоса на взрывоопасной территории.

Комплектующие

Бесконтактное косвенное измерение расхода

Описание	Характеристики	Арт.№
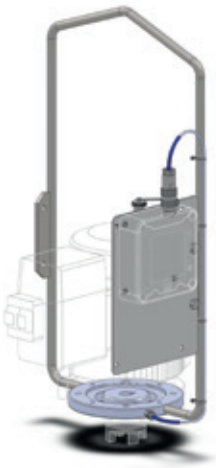	**1 Кронштейн для транспортировки со встроенным импульсным датчиком** состоит из: импульсного датчика с соединительным кабелем и 14-полюсным соединительным штепселем, кронштейна для транспортировки и фланца. (Необходимо также заказывать подходящее кольцо импульсного датчика и панель управления)	
	Дополнительная плата* для трехфазных двигателей до 1,1 кВт	**0172-891**
	Дополнительная плата* для трехфазных двигателей от 1,5 кВт и взрывозащищенных трехфазных двигателей Ex	**0172-892** ●
	Комплект для дооборудования имеющихся насосов	**0172-890** ●
	*(При заказе насоса указывайте Арт. № Дополнительной платы)	
	2 Кольцо импульсного датчика заказывается дополнительно и должно соответствовать диаметру вала двигателя	
	Для диаметра вала: Ø 19 мм	**0172-824**
	Ø 20 мм	**0172-825**
	Ø 24 мм	**0172-826**
	Ø 25 мм	**0172-827**
	Ø 28 мм	**0172-828**
	Ø 30 мм	**0172-829**

● Может использоваться для перекачивания легковоспламеняющихся жидкостей (например, этанола, бензина), а также при эксплуатации насоса на взрывоопасной территории.

Характеристики		Арт.№	Описание
3 **Панель управления**			
с сенсорным экраном и меню управления. Используется для анализа импульсов и индикации расхода, работает от аккумуляторов**			
Панель управления BE10		**0230-000**	
Панель управления BE10 Ex BE10B		**0230-010** ●	
Блок питания NG10 230 V			
для внешнего питания панели управления 220-240 В, 50-60 Гц, II (2) G [Ex ib Gb] IIC		**0230-230**	
Опциональные комплектующие			
Релейный модуль RM30			
Для трехфазных двигателей до 1,5 кВт В сочетании с соответствующими соединительными кабелями позволяет программировать объем перекачиваемой жидкости. 400 В, 1,5 кВт, 50 Гц, II (2) G [Ex ib Gb] IIC		**0230-220**	
Кабель для подключения к сети релейного модуля RM30 400 В			
400 В, 50 Гц, 5-полюсный, длина 5 м	для RM30	**0211-388**	
Соединительный кабель питания для подключения электродвигателя к релейному модулю RM30 400 В			
400 В, 50 Гц, 5-полюсный, длина 0,6 м	для RM30	**0211-386**	
Релейный модуль RM10			
Для трехфазных двигателей с частотным преобразователем В сочетании с соответствующими соединительными кабелями позволяет программировать объем перекачиваемой жидкости. 220-240 В, 50-60 Гц, II (2) G [Ex ib Gb] IIC		**0230-200**	
Кабель для подключения к сети релейного модуля RM10 230 В			
230 В, 50 Гц, длина 5 м	для RM10	**0211-155**	
Кабель с адаптером для двигателя RM-FU 230В/24В			
Для трехфазных двигателей с частотным преобразователем 230В AC/24В DC	для RM10	**0230-323**	

** Время работы только от аккумуляторов без подключения к сети ограничено

● Может использоваться для перекачивания легковоспламеняющихся жидкостей (например, этанола, бензина), а также при эксплуатации насоса на взрывоопасной территории.

Двойная **КОМПЕТЕНЦИЯ**...

Профессиональное обращение с жидкостями

Комплекты бочковых насосов

Бочковые и контейнерные насосы

Эксцентрошнековые насосы

Расходомеры

Пневматические мембранные насосы с двойной мембраной

Вертикальные и горизонтальные центробежные насосы

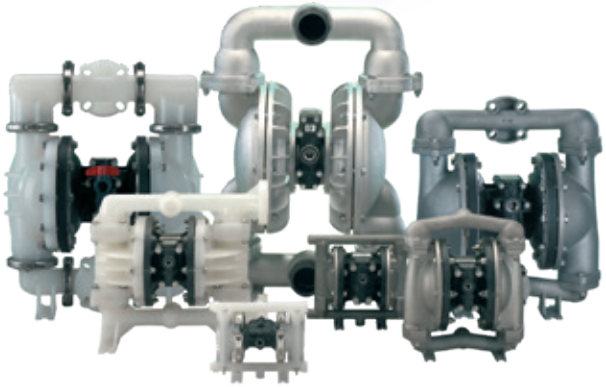

Lutz Pumpen GmbH
Erlenstraße 5-7 · D-97877 Wertheim · Tel.: (+49 93 42) 8 79-0 · Fax (+49 93 42) 87 94 04 · E-Mail: info@lutz-pumpen.de
www.lutz-pumpen.de

...Высокое **КАЧЕСТВО**

Настоящий прогресс в дозировании жидкостей

Дозировочные насосы и комплектующие

Установки для дозирования газообразного хлора

Измерительная и регулирующая техника

Система и технологический процесс

Химические центробежные насосы

Установки для дезинфекции воды

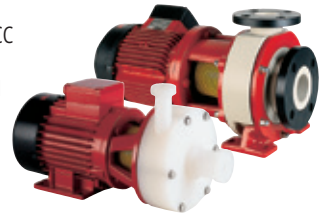

Lutz-Jesco GmbH
Am Bostelberge 19 · D-30900 Wedemark · Tel.: (+49 51 30) 58 02-0 · Fax (+49 51 30) 58 02 68 · E-Mail: info@lutz-jesco.com
www.lutz-jesco.com

Lutz Pumpen GmbH

Erlenstraße 5-7
D-97877 Wertheim
Tel.: +49 93 42 / 8 79-0
Fax: +49 93 42 / 87 94 04
E-Mail: info@lutz-pumpen.de

www.lutz-pumpen.de

Арт. № 0699-316

Технический уровень на 01.2021