Lutz The Fluid Managers

Jesco

Насосы и расходомеры Lutz для пищевой, фармацевтической и косметической промышленности

Сертифицированные решения

НОВИНКА: Эксцентрошнековые насосы B70V SanitaryPlus

Главное для нас - Ваша безопасность

Насосы и расходомеры Lutz
для пищевой промышленности

В процессе производства продуктов питания сырье и готовые продукты питания контактируют с различными предметами и материалами, которые должны иметь соответствующий допуск. Сюда относятся также приборы и компоненты оборудования для промышленного производства пищевых продуктов. Они обозначаются как "Материалы и изделия, предназначенные для контакта с пищевыми продуктами" и указаны в пищевом законодательстве.

Регламент (EC) 1935/2004

Насосы и расходомеры, контактирующие с пищевыми продуктами, также подпадают под строгое законодательное регулирование. Согласно европейскому Регламенту (EC) № 1935/2004, они должны производиться согласно надлежащей практике производства и при использовании не должны выделять опасные для здоровья вещества, которые приводят к недопустимому изменению пищевых продуктов или оказывают негативное влияние на их запах и вкус. Бочковые насосы, расходомеры и комплектующие компании компании Lutz отвечают Регламенту (EC) 1935/2004 и имеют допуск на использование с пищевыми продуктами, который представлен в виде значка "Бокал-вилка". В соответствующем Регламенте (EC) 10/2011 для пластмассовых изделий, контактирующих с пищевыми продуктами, представлены допустимые количества миграции химикатов, которые не должны превышаться во время установленного теста на реакцию.

Допуск FDA

Управление по санитарному надзору за качеством пищевых продуктов и медикаментов США выполняет сертификацию материалов и веществ, а также определяет предельные значения экстрагируемых веществ, которые должны соблюдаться, например, в эластомерах для водянистых и жирных пищевых продуктов (21 CFR 177.2600).

USP – Фармакопейная конвенция США

Фармакопейная конвенция США – это научная, некоммерческая организация, которая устанавливает стандарты идентичности, качества и чистоты лекарственных средств и пищевых добавок, изготавливаемых, распространяемых и потребляемых по всему миру. Она разрабатывает документальные стандарты и справочные материалы для поддержки производителей, поставщиков и ведомств по надзору защиты обеспечения диетическими продуктами питания и ограничения фальсификации продукции и вредных веществ.

Стандарт 3-A Sanitary

Санитарный стандарт 3-A Sanitary кроме безопасности используемых материалов предъявляет высокие конструктивные требования к гигиенически безупречному и легкоочищаемому дизайну. Насосы Lutz, отвечающие санитарному стандарту 3-A Sanitary, неизменно выполняют конструктивные требования гигиенического дизайна и сертифицированы согласно последней редакции 3-A Санитарных стандартов для центробежных насосов "3-A Sanitary Standards for Centrifugal and Positive Rotary Pumps, Number 02-10" и, таким образом, допущены на мировой рынок.

Насосы Lutz, отвечающие санитарному стандарту 3-A Sanitary, всегда производятся с разъемными вручную, безрезьбовыми соединениями в зонах, которые контактируют с перекачиваемыми средами. Они быстро и просто разбираются для проведения тщательной очистки и дезинфекции вручную или с использованием вспомогательных средств, таких как водная струя или очистительная машина. Все элементы конструкции, соприкасающиеся с перекачиваемой средой, легко доступны и хорошо просматриваются.

Директива ATEX

Насосы и расходомеры в исполнении PURE и Sanitary также доступны во взрывозащищенном исполнении согласно Директиве ATEX 2014/34/EU. Они подходят для перекачки легковоспламеняющихся сред при производстве пищевых продуктов, таких как спирты, эфирные масла и ароматизаторы, а также воспламеняемых средств очистки и дезинфекции, используемых для очистки.

Обзор программы

Эксцентрошнековые насосы **Lutz B70V SanitaryPlus**

- Гигиеническое исполнение, отвечающее последним стандартам 3-А
- Легко доступные и контролируемые узлы
- Безрезьбовые, быстроразъемные вручную соединения
- Полированная металлическая поверхность
- Легко разбираются и чистятся
- Для жидких пищевых и пищевкусовых продуктов, фармацевтических и косметических товаров
- Для жидких пищевых и пищевкусовых продуктов, фармацевтических и косметических товаров

Эксцентрошнековые насосы Lutz B70V SanitaryPlus
стр. 4-15

Подходящие комплектующие
стр. 48-53

Насосы и расходомеры **в исполнении PURE**

- Безопасное для здоровья исполнение
- Высокое качество поверхности
- Безвредные для пищевых продуктов разъемы
- Для жидких пищевых и пищевкусовых продуктов, фармацевтических и косметических товаров

Насосы и расходомеры в исполнении PURE
стр. 16-47

Подходящие комплектующие
стр. 54-59

Lutz B70V SanitaryPlus

Разработан в соответствии с последними рекомендациями и требованиями пищевой, фармацевтической и косметической промышленности

При использовании гигиенических насосов наряду с высокой эксплуатационной готовностью и незначительными затратами на техническое обслуживание пользователь ожидает увидеть, прежде всего, гигиенически безупречную и легко очищаемую конструкцию. Здесь Lutz B70V SanitaryPlus устанавливает новые стандарты благодаря своей монолитной безрезьбовой конструкции приводного вала и отсутствию резьбы на гидравлике. Использование некоторых элементов сокращает время монтажа и демонтажа до 80 % и значительно уменьшает затраты на чистку.

Наш девиз:
Выполнять требования и устанавливать стандарты

Гигиенический аспект:
Реализуемый последовательно

Новый эксцентрошнековый насос Lutz B70V SanitaryPlus был разработан преимущественно для перекачивания жидких продуктов питания, фармацевтических активных веществ и косметических продуктов из различных резервуаров и транспортировочных емкостей. Новая разработка полностью отвечает конструктивным требованиям гигиенического дизайна, а также имеет допуск и сертифицирована согласно последней редакции 3-A Санитарных стандартов „3A Sanitary Standards“.

Преимущества Lutz B70V SanitaryPlus

- Безрезьбовая конструкция в зонах, контактирующих с перекачиваемой жидкостью
- Монолитный приводной вал для обеспечения оптимальной гигиены
- Длительные производственные циклы благодаря конструкции насоса, обеспечивающей устойчивость к загрязнениям и стерильность
- Производительность, пропорциональная частоте вращения
- Кратковременное реверсивное перекачивание
- Непрерывное и бережное перекачивание продукта, почти без пульсаций
- Поддержание стабильности давления
- Удобство технического обслуживания
- Оптимальное для обеспечения потоков исполнение корпуса, конструкция без мертвых зон
- Все поверхности, контактирующие с перекачиваемой средой, в полированном исполнении, предотвращают осаждение среды и облегчают очистку

Универсальный насос

С производительностью от 12 до 75 л/мин и рабочим давлением максимально до 10 бар гигиенический насос оптимально пригоден для эффективного перекачивания от жидкотекучих до высоковязких сред.
Небольшой диаметр погружной трубы и универсальная глубина погружения позволяют применять насос как для бочек с пробками и бочек со съемными крышками, так и для IBC-контейнеров и других распространенных видов транспортировочных емкостей, которые практически без остатка могут опорожняться сверху.

Эксцентрошнековые насосы Lutz

Характеристики и конструкция

В зонах перекачки жидкости неизменно применяются разъемные вручную, безрезьбовые соединения. Конструкция без мертвых зон позволяет исключить микробиологические проблемы, возникающие из-за микробов и бактерий.

Быстрая очистка

Для проведения тщательной очистки и дезинфекции вручную или с использованием вспомогательных средств, таких как водная струя или очистительная машина, насос Lutz B70V SanitaryPlus быстро и просто разбирается. Все элементы конструкции, соприкасающиеся с перекачиваемой средой, легко доступны и хорошо просматриваются. Этот насос представляет собой решение для применений, в которых использование насоса с CIP-промывкой технически невозможно.

Все элементы конструкции, контактирующие с перекачиваемой средой, изготовлены из нержавеющей стали (1.4404/1.4462/1.4571), а также пластика (PTFE), соответствующего 3-A / FDA и эластомеров (EPDM).

Посмотрите видеоролик о продукте!

Меньше элементов конструкции - меньше износ и быстрее очистка

До **80%** более быстрый монтаж или демонтаж благодаря меньшему количеству элементов!

4 Оптимизация защиты от проворачивания

Простой и безошибочный монтаж при сборке насоса без использования специального инструмента

5 Конструкция без мертвых зон

Благодаря этому микробиологические проблемы, вызываемые микроорганизмами и бактериями, практически исключены

6 Безрезьбовая конструкция

Монолитный приводной вал для обеспечения оптимальной гигиены

Многочисленные возможности использования

На основании сертификации насос покрывает широкий спектр применения в пищевой и фармацевтической промышленности. Удобная для пользователя конструкция и простая очистка делают насос интересным и для химической промышленности, в которой требования часто меняются и поэтому требуется простая чистка.

1 Гладкие поверхности

Быстрая очистка (Ra меньше 0,8 на поверхностях, соприкасающихся с перекачиваемой средой) и, тем самым, защита от бактериального загрязнения

2 Оптимальная фиксация статора

Простой монтаж и замена статора благодаря стопорному кольцу и защите от проворачивания

3 Трехзажимные разъемы Tri-Clamp

Удобные для пользователя гигиенические разъемы Tri-Clamp согласно DIN 32676 для простого демонтажа

Функционирование
Через кольцо импульсного датчика магнитные импульсы вращающегося вала двигателя передаются бесконтактно на импульсный датчик. Зафиксированные импульсы анализируются в блоке управления Lutz BE10 и на основании определенного тарировочного коэффициента выводятся в виде расхода перекачиваемой среды на дисплей.

Гигиенический и износостойкий:

Бесконтактное измерение расхода

Для эксцентрошнековых насосов Lutz разработан кронштейн для переноски со встроенным импульсным датчиком для косвенного измерения расхода. Бесконтактный способ измерения представляет особый интерес как для гигиенических применений в пищевой, фармацевтической и косметической промышленности, так и для применений с вязкотекучими, клеящими и содержащими твердые включения средами в промышленной сфере.
Затратный процесс очистки системы счетчика отпадает, и традиционные объемные расходомеры быстро, как подсказывает опыт, достигают своих пределов в данной сфере, в то время как другие методы измерения часто являются затратными и/или непригодными для переносного использования.
Бесконтактное косвенное измерение расхода с помощью импульсного датчика Lutz представляет собой гигиеничную, износостойкую и надежную альтернативу без прямого контакта с перекачиваемой жидкостью.

Характеристики и преимущества

- Компактный и легкий в обращении блок для максимальной мобильности
- Все токопроводящие элементы и элементы управления данными расположены на блоке двигателя / кронштейна для переноски
- Насос отсоединяется от блока двигателя / кронштейна для переноски с помощью быстроразъёмного соединения
- Насос без наличия электронных компонентов позволяет производить тщательную очистку и дезинфекцию также с помощью водной струи или в очистительной машине
- Простое обслуживание и управление с помощью блока управления Lutz с сенсорным экраном и меню с подсказками
- Комбинируется с релейным модулем RM10 и другими модулями из программы расходомеров Lutz

Список комплектующих для заказа системы бесконтактного измерения расхода

Стр. 60-61

Lutz®
The Fluid Managers
JESCO®

Эксцентрошнековые насосы Lutz

B70V-H-SR Sanitary 12.1, 25.1, 50.1

Описание

Насосные части		B70V-H-SR Sanitary		
Типоразмер		**12.1**	**25.1**	**50.1**
Уплотнение Торцевое уплотнение	(GLRD)	GLRD	GLRD	GLRD
Подача*	до л/мин.	12	25	50
Напор*	до бар	6	8	8
Температура жидкости**	до °C	100	100	100
Материал корпуса		1.4404	1.4404	1.4404
Диаметр погружной части	мм	54	54	54
Напорный патрубок	Tri-Clamp	DN 50	DN 50	DN 50
Вес	кг	8	8	8
Длина	мм	1100	1100	1100
Статор EPDM Уплотнение EPDM	Артикул №	**–**	**–**	**0174-548**
Статор PTFE Уплотнение FPM	Артикул №	**0174-094** ●	**0174-194** ●	**0174-594** ●
Статор PTFE Уплотнение EPDM	Артикул №	**0174-044** ●	**0174-244** ●	**0174-544** ●

* Определено на воде 20 °C, трехфазный электродвигатель (900 1/мин.)

** Глубина погружения приблизительно соответствует размеру C в таблице габаритных размеров. Специальные глубины погружения на заказ.

● Взрывозащищённый эксцентрошнековый насос с допуском для приборов категории 1 / 2 (ATEX) для перекачивания горючих жидкостей категории взрывоопасности IIB (B70V-H) и класса температур T4 при 40 °C температуры окружающей среды или класса температур T3 при 60 °C температуры окружающей среды

Выбор привода

Общепромышленные электродвигатели	MI 4	MI 4-E	MA II 3	MA II 5	MA II 7
Модель Класс брызгозащиты / Вес	500 КВт, 230 В IP 24 2,8 кг -	500 КВт, 230 В IP 24 2,8 кг с регулятором скорости вращения	460 КВт, 230 В IP 54 4,6 кг	575 КВт, 230 В IP 54 5,4 кг	795 КВт, 230 В IP 54 6,6 кг
Артикул № (без НВО)	**0030-000**	**0030-001**	**0060-000**	**0060-001**	**0060-002**
Артикул № (с НВО)	**–**	**–**	**0060-008**	**0060-009**	**0060-010**

Взрывозащищенные электродвигатели	ME II 3	ME II 5	ME II 7	ME II 8
Модель Класс брызгозащиты / Вес	460 КВт, 230 В IP 54 5,5 кг	580 КВт, 230 В IP 54 6,3 кг	795 КВт, 230 В IP 54 7,5 кг	930 КВт, 230 В IP 54 8 кг
Артикул № (с НВО)	**0050-000**	**0050-001**	**0050-002**	**0050-042**
Артикул № (без НВО)	**0050-016**	**0050-017**	**0050-018**	**0050-041**

Пневмодвигатели	MD1xL	MD2xL
Мощность: Рабочее давление: Вес	1000 Вт 6 бар 1,0 кг	1000 Вт 6 бар 1,4 кг, Плавная регулировка производительности
Артикул №	**0004-725**	**0004-735**

Если речь идет о клеящих и затвердевающих жидкостях, пожалуйста, свяжитесь с нашим центральным офисом Lutz, чтобы выбрать правильный насос.

B70V-H-SR SanitaryPlus 12.1, 25.1, 50.1

Для вязкости 1 - 100.000 мПа*с (Пневмодвигатели)
1 - 30.000 мПа*с (Универсальные электродвигатели)

Материалы (контактирующие с перекачиваемой средой):

Модель:	B70V-H-SR SanitaryPlus 12.1/25.1/50.1
Корпус:	Нерж. сталь (1.4404)
Ротор:	Нерж. сталь (1.4571, 1.4462)
Уплотнения:	EPDM, FPM
Торцевое уплотнение:	SiC/Графит/EPDM (FPM), опция SiC/SiC/EPDM (FPM)
Материал статора:	PTFE, EPDM (Типоразмер 50.1)

Два Пневмодвигатели практически для любого применения

Двигатель: MD1xL / MD2xL

- Высокий класс мощности до 1000 Вт
- Высокая вязкость до 100 000 мПа*с
- Без смазки

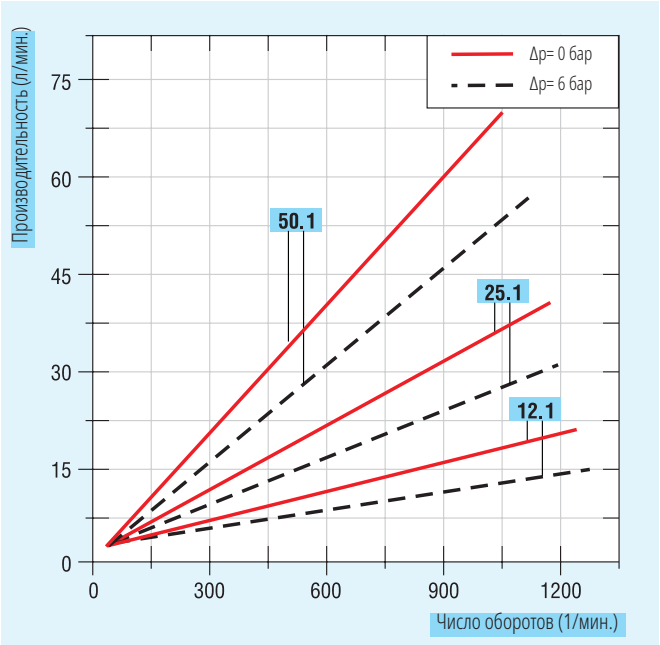

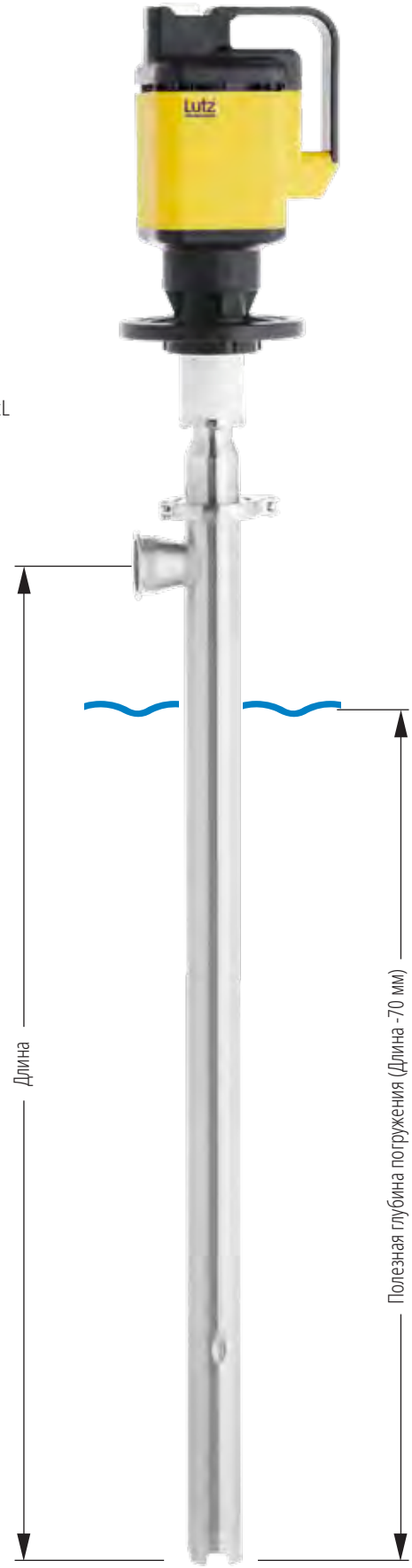

Эксцентрошнековые насосы Lutz

B70V-H-D SanitaryPlus 12.1, 25.1

Описание

Насосные части		B70V-H-D Sanitary	
Типоразмер		**12.1**	**25.1**
Уплотнение Торцевое уплотнение	(GLRD)	GLRD	GLRD
Подача*	до л/мин.	12	25
Напор*	до бар	6	8
Температура жидкости**	до °C	100	100
Материал корпуса		1.4404	1.4404
Диаметр погружной части	мм	54	54
Напорный патрубок	Tri-Clamp	DN 50	DN 50
Вес	кг	8	8
Длина	мм	1100	1100
Статор PTFE Уплотнение FPM	Артикул №	**0172-094** ●	**0172-194** ●
Статор PTFE Уплотнение EPDM	Артикул №	**0172-044** ●	**0172-144** ●

* Определено на воде 20 °C, трехфазный электродвигатель (900 1/мин.)

** Глубина погружения приблизительно соответствует размеру C в таблице габаритных размеров. Специальные глубины погружения на заказ.

● Взрывозащищённый эксцентрошнековый насос с допуском для приборов категории 1 / 2 (ATEX) для перекачивания горючих жидкостей категории взрывоопасности IIB (B70V-H) и класса температур T4 при 40 °C температуры окружающей среды или класса температур T3 при 60 °C температуры окружающей среды

Выбор привода

Трехфазные двигатели 230/400 В, 50 Гц, RAL 9005, поставляются в исполнении класса эффективности IE 3 согласно Директиве ЕС 640/2009 и 04/2014. На заказ возможна поставка электродвигателей с различными техническими характеристиками.

Трехфазные электродвигатели с клеммной коробкой

Модель	0,75 кВт, 900 1/мин.	1,1 кВт, 700 1/мин.	1,1 кВт, 900 1/мин.
Класс брызгозащиты / Вес	IP 55 16 кг	IP 55 20 кг	IP 55 31 кг
Артикул №	**0172-901**	**0172+826**	**0172-903**

Трехфазные электродвигатели с защитным выключателем

Модель	0,75 кВт, 900 1/мин.	1,1 кВт, 700 1/мин.	1,1 кВт, 900 1/мин.
Класс брызгозащиты / Вес	IP 55 22 кг	IP 55 22 кг	IP 55 32 кг
Артикул №	**0172-900**	**0172+825**	**0172-902**

Электродвигатели взрывозащищенные

Модель	0,55 кВт, 900 1/мин.	0,95 кВт, 900 1/мин.
Класс брызгозащиты	II 2 G Ex e II T3	II 2 G Ex e II T3
Класс брызгозащиты / Вес	IP 55 17 кг	IP 55 25 кг
Артикул №	**0172-804**	**0172-816**

Электродвигатели с частотным преобразователем

Модель	0,75 кВт, 0-900 1/мин.	1,5 кВт, 0-900 1/мин.
Класс брызгозащиты / Вес	IP 55 30 кг	IP 55 35 кг
Артикул №	**0172-768**	**0172-766**

B70V-H-D SanitaryPlus 12.1, 25.1

Для вязкости до 100.000 мПа*с

Материалы (контактирующие с перекачиваемой средой):

Модель:	B70V-H-D Sanitary 12.1/25.1
Корпус:	Нерж. сталь (1.4404)
Ротор:	Нерж. сталь (1.4571, 1.4462)
Уплотнения:	EPDM
Торцевое уплотнение:	SiC/Графит/EPDM (FPM), опция SiC/SiC/EPDM (FPM)
Материал статора:	PTFE, EPDM (Типоразмер 50.1)

В стандартной комплектации оборудован монтажной скобой и быстроразъемным креплением привода

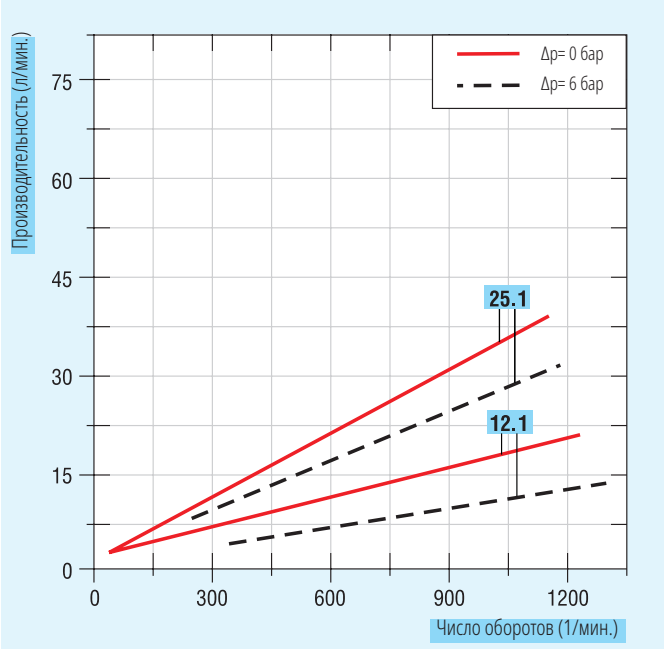

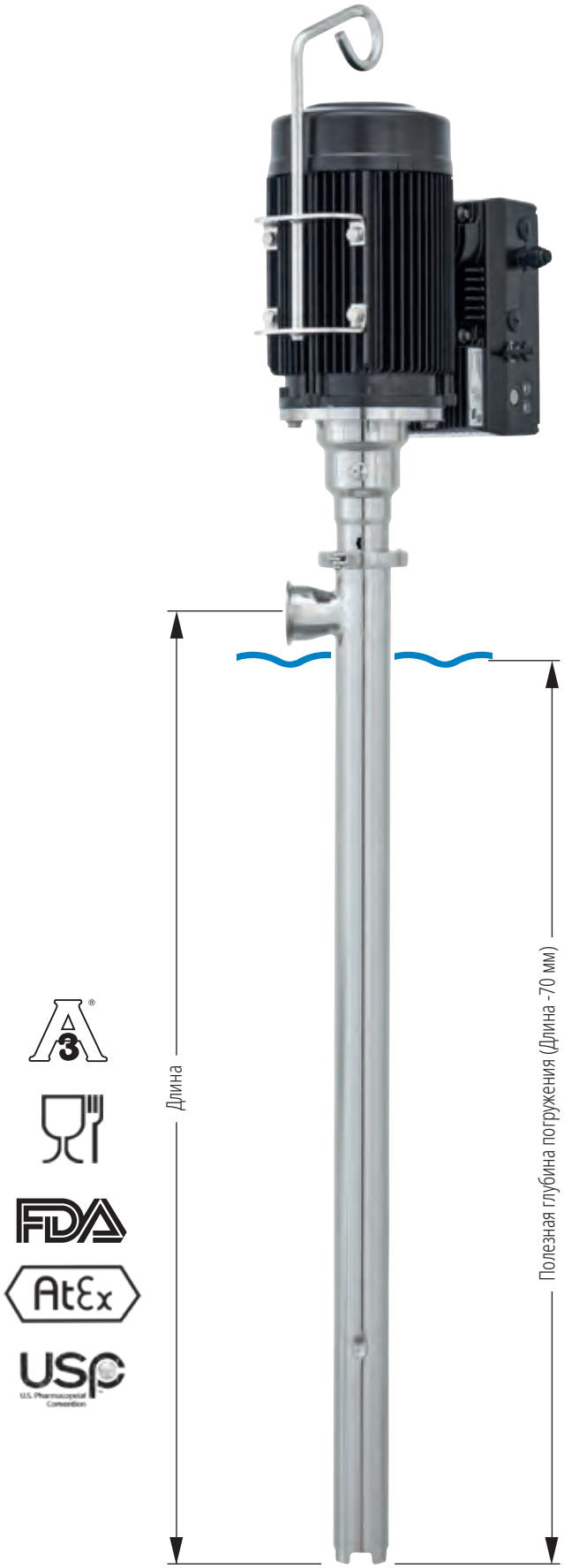

Эксцентрошнековые насосы Lutz

B70V-H-D SanitaryPlus 25.2, 50.1, 75.1

Описание

Насосные части		B70V-H-D Sanitary		
Типоразмер		**25.2**	**50.1**	**75.1**
Уплотнение Торцевое уплотнение	(GLRD)	GLRD	GLRD	GLRD
Подача*	до л/мин.	25	50	75
Напор*	до бар	10	8	8
Температура жидкости**	до °C	100	100	100
Материал корпуса		1.4404	1.4404	1.4404
Диаметр погружной части	мм	54	54	54
Напорный патрубок	Tri-Clamp	DN 50	DN 50	DN 50
Вес	кг	8	8	8
Длина	мм	1100	1100	1100
Статор EPDM Уплотнение EPDM	Артикул №	**–**	**0172-548**	**–**
Статор PTFE Уплотнение FPM	Артикул №	**0172-294** ●	**0172-594** ●	**0172-584** ●
Статор PTFE Уплотнение FPM	Артикул №	**0172-244** ●	**0172-544** ●	**0172-554** ●

* Определено на воде 20 °C, трехфазный электродвигатель (900 1/мин.)

** Глубина погружения приблизительно соответствует размеру C в таблице габаритных размеров. Специальные глубины погружения на заказ.

● Взрывозащищённый эксцентрошнековый насос с допуском для приборов категории 1 / 2 (ATEX) для перекачивания горючих жидкостей категории взрывоопасности IIB (B70V-H) и класса температур T4 при 40 °C температуры окружающей среды или класса температур T3 при 60 °C температуры окружающей среды

Выбор привода

Трехфазные двигатели 230/400 В, 50 Гц, RAL 9005, поставляются в исполнении класса эффективности IE 3 согласно Директиве ЕС 640/2009 и 04/2014. На заказ возможна поставка электродвигателей с различными техническими характеристиками.

Трехфазные электродвигатели с клеммной коробкой

Модель	1,1 кВт, 900 1/мин.	1,1 кВт, 700 1/мин.	1,5 кВт, 700 1/мин.
Класс брызгозащиты / Вес	IP 55 31 кг	IP 55 20 кг	IP 55 38 кг
Артикул №	**0172-903**	**0172+826**	**0172-761**

Трехфазные электродвигатели с защитным выключателем

Модель	1,1 кВт, 700 1/мин.	1,1 кВт, 900 1/мин.	1,5 кВт, 700 1/1/мин.
Класс брызгозащиты / Вес	IP 55 22 кг	IP 55 32 кг	IP 55 39 кг
Артикул №	**0172+825**	**0172-902**	**0172-760**

Электродвигатель взрывозащищенный

Модель	0,95 кВт, 900 1/мин.
Класс брызгозащиты	II 2 G Ex e II T3
Класс брызгозащиты / Вес	IP 55 25 кг
Артикул №	**0172-816**

Электродвигатели с частотным преобразователем

Модель	0,75 кВт, 0-900 1/мин.	1,5 кВт, 0-900 1/мин.
Класс брызгозащиты / Вес	IP 55 30 кг	IP 55 35 кг
Артикул №	**0172-768**	**0172-766**

B70V-H-D SanitaryPlus 25.2, 50.1, 75.1

Для вязкости до 100.000 мПа*с

Материалы (контактирующие с перекачиваемой средой):

	B70V-H-D Sanitary 25.2/50.1/75.1
Корпус:	Нерж. сталь (1.4404)
Ротор:	Нерж. сталь (1.4571, 1.4462)
Уплотнения:	EPDM
Торцевое уплотнение:	SiC/Графит/EPDM (FPM), опция SiC/SiC/EPDM (FPM)
Материал статора:	PTFE, EPDM (Типоразмер 50.1)

В стандартной комплектации оборудован монтажной скобой и быстроразъемным креплением привода

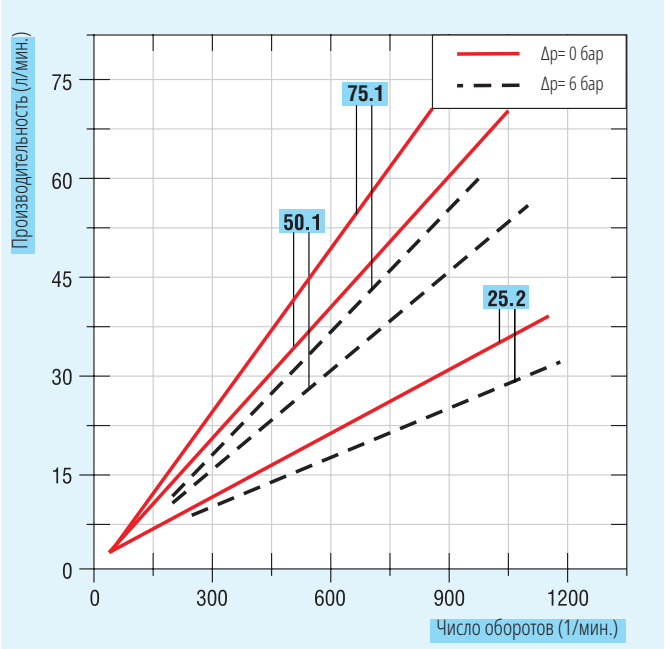

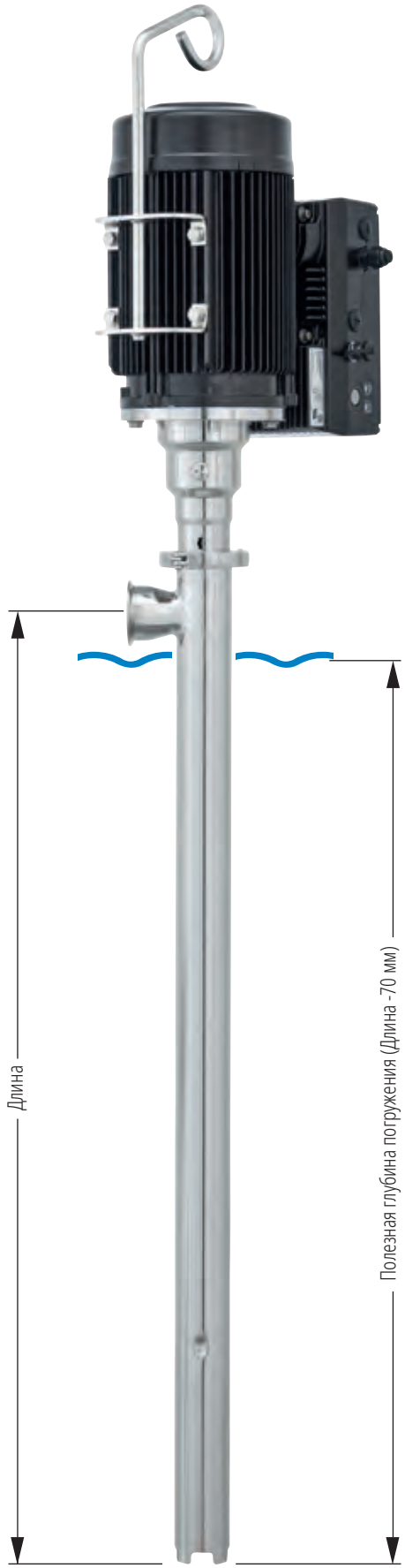

Бочковые и контейнерные насосы в исполнении PURE

Насосы и расходомеры, контактирующие с пищевыми продуктами, относятся к так называемым "предметам, имеющим отношение к продуктам питания" и подпадают под строгое законодательное регулирование. Новая серия Lutz PURE содержит оборудование, которое одновременно соответствует директивам ATEX, предписанию FDA и Европейским предписаниям согласно 1935/2004/EC.

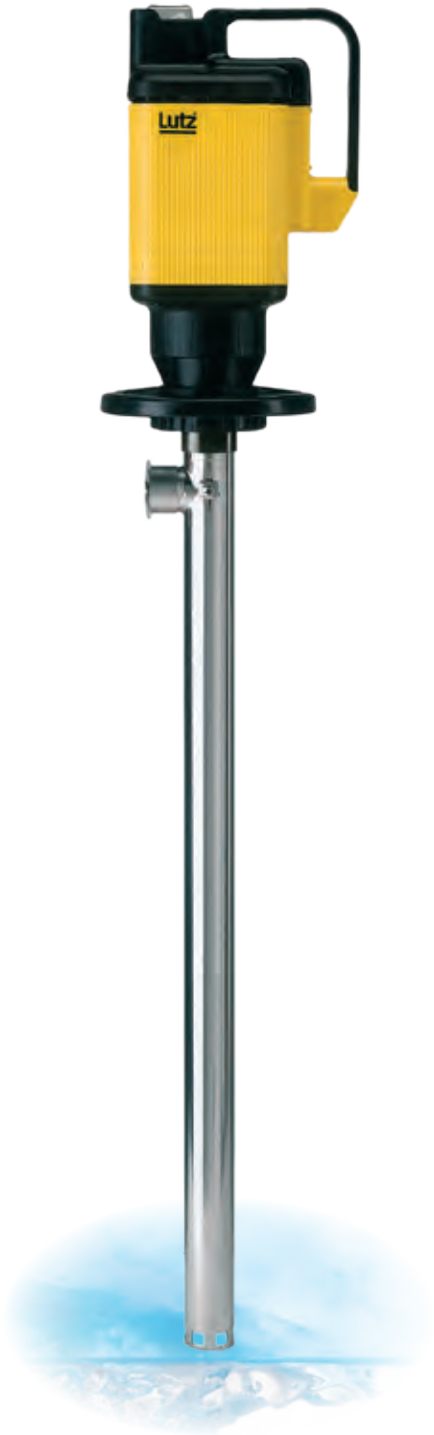

Бочковой насос Lutz
Niro 41 в исполнении PURE

Разнообразные и многоцелевые бочковые насосы, идеально подходят для коррозионных, нейтральных, водянистых и немного вязких жидкостей для производства и обработки пищевых продуктов.

- + Небольшой вес, легкий в использовании и обслуживании
- + Полностью разбирается и очищается
- + Две формы рабочего колеса для регулирования подачи
- + Исполнение с торцевым уплотнением (GLRD) также подходит для кристаллизующихся, клеящих и содержащих твердые включения сред
- + Без смазки, без загрязнения продукта
- + Исполнение без уплотнения (DL) допускает кратковременную работу в режиме " сухого хода"

PURE FDA

FDA AtEx

Характеристики:

- Все детали, контактирующие с перекачиваемой жидкостью, изготовлены из безопасных материалов, подходящих для применения в пищевой промышленности
- Уплотнение вала: с торцевым уплотнением (GLRD) или без уплотнения (DL)
- Ручное колесо Lutz для быстрого монтажа/демонтажа двигателя и в качестве держателя
- На выбор доступны насосы с электрическим или пневматическим приводом и с бесступенчатым регулятором частоты вращения
- Взрывозащищенные исполнения с допуском согласно Директиве ATEX 2014/34/EU категория 1/2

Насосы Lutz с функцией полного опорожнения и насосы с функцией перемешивания

RE Niro 41 и MP Niro 41 в исполнении PURE

Насосы Lutz RE с функцией полного опорожнения позволяют почти полностью выкачивать перекачиваемые среды высокого качества и дорогостоящие пищевые продукты из бочек и контейнеров без потери продукта.

- + Максимальное использование продукта и быстрый процесс очистки бочки
- + Полностью разбирается и очищается
- + Практически полное опорожнение емкости - в бочке остается не более 0,1 литра жидкости
- + Отсутствие утечек при наклоне или перестановке насоса
- + Также подходит для кристаллизующихся, клеящих и содержащих твердые включения сред
- + Без смазки, без загрязнения продукта
- + Уплотнение в пятке насоса

PURE FDA

Насосы Lutz серии MP сочетают две функции в одном насосе: перемешивание и перекачивание. Они разработаны специально для перемешивания и перекачивания пищевых продуктов, которые после длительного простоя склоны к оседанию и перед обработкой должны смешиваться.

- + Две функции в одном насосе: перемешивание и перекачивание
- + Смена функций непосредственно во время работы без перемещения насоса
- + Высокая скорость перемешивания и перекачивания для тщательной гомогенизации продукта и быстрого опорожнения
- + Полностью разбирается и очищается
- + Также подходит для кристаллизующихся, клеящих и содержащих твердые включения сред
- + Отверстия для перемешивания в наружной трубе открываются и закрываются рычагом под ручным колесом
- + Без смазки, без загрязнения продукта

PURE FDA

Характеристики:

- Все детали, контактирующие с перекачиваемой жидкостью, изготовлены из безопасных материалов, подходящих для применения в пищевой промышленности
- Ручное колесо Lutz для быстрого монтажа / демонтажа двигателя и в качестве держателя
- На выбор доступны насосы с электрическим или пневматическим приводом и с бесступенчатым регулятором частоты вращения
- Взрывозащищенные исполнения с допуском согласно Директиве ATEX 2014/34/EU категория 1/2

Бочковые и контейнерные насосы Lutz

Насос Niro PURE (Нерж. сталь) для водянистых и жирных пищевых продуктов

Описание

Насосная часть		Niro-DL		Niro-GLRD	
Тип рабочего колеса:		Турбинное колесо	Ротор	Турбинное колесо	Ротор
Категория взрывозащиты 1/2 (по ATEX)		нет	нет	да	да
Диаметр погружной части:	до мм	41	41	41	41
Температура жидкости:	до °C	100	100	100	100
Материал:	Насос Турбинное колесо/Ротор	1.4571 ETFE	1.4571 ETFE	1.4571 ETFE	1.4571 ETFE
Присоединитель шланга:	Tri-Clamp DN	32	32	32	32
Длина: 700 мм* ▲	Артикул № Основной насос	**0150-003**	**0150-000**	**0151-003**	**0151-000**
Длина: 1000 мм* ▲	Артикул № Основной насос	**0150-004**	**0150-001**	**0151-004**	**0151-001**
Длина: 1200 мм* ▲	Артикул № Основной насос	**0150-005**	**0150-002**	**0151-005**	**0151-002**
Модель PURE DL ▲	Артикул № Дополнительная плата	**0150-350**	**0150-351**	**–**	**–**
Модель PURE GLRD FPM ▲	Артикул № Дополнительная плата	**–**	**–**	**0151-350**	**0151-351**
Модель PURE GLRD EPDM ▲	Артикул № Дополнительная плата	**–**	**–**	**0151-352**	**0151-353**

▲ Пожалуйста, укажите номер артикула основного насоса + номер артикула дополнительной платы за исполнение PURE
* Глубина погружения приблизительно соответствует размеру C в таблице габаритных размеров. Особые длины насосов 200–2500 мм на заказ

Выбор привода				Рабочие характеристики					
	MI 4	**MI 4-E**		№ рабочей кривой		401	400	401	400
	-	с регулятором скорости вращения		Подача	до л/мин.	117	210	117	210
				Напор	до м в. ст.	19	10	19	10
Мощность:	500 КВт	500 КВт		Вязкость	до мПа.с	500	350	500	350
Напряжение:	230 В	230 В		Плотность	до кг/дм³	1,4	1,1	1,4	1,1
Артикул №	**0030-000**	**0030-001**		Вес (кг)	Двиг.+насос	5,7	5,7	5,7	5,7
	MA II 3			№ рабочей кривой		403	402	403	402
Мощность:	460 КВт	460 КВт		Подача	до л/мин.	95	178	95	178
Напряжение:	230 В	230 В		Напор	до м в. ст.	14	9	14	9
НВО:	нет	да		Вязкость	до мПа.с	350	200	350	200
				Плотность	до кг/дм³	1,6	1,2	1,6	1,2
Артикул №	**0060-000**	**0060-008**		Вес (кг)	Двиг.+насос	7,5	7,5	7,5	7,5
	MA II 5	**MA II 5**	**MA II 5 S**	№ рабочей кривой		405	404	405	404
Мощность:	575 КВт	575 КВт	575 КВт	Подача	до л/мин.	100	190	100	190
Напряжение:	230 В	230 В	230 В	Напор	до м в. ст.	16	10	16	10
НВО:	нет	да	нет	Вязкость	до мПа.с	700	550	700	550
			Кислотостойкий	Плотность	до кг/дм³	1,8	1,3	1,8	1,3
Артикул №	**0060-001**	**0060-009**	**0060-091**	Вес (кг)	Двиг.+насос	8,3	8,3	8,3	8,3
	MA II 7			№ рабочей кривой		407	406	407	406
Мощность:	795 КВт	795 КВт		Подача	до л/мин.	115	210	115	210
Напряжение:	230 В	230 В		Напор	до м в. ст.	20	13	20	13
НВО:	нет	да		Вязкость	до мПа.с	500	400	500	400
				Плотность	до кг/дм³	1,9	1,4	1,9	1,4
Артикул №	**0060-002**	**0060-010**		Вес (кг)	Двиг.+насос	9,5	9,5	9,5	9,5
	MD1xL	**MD2xL**		№ рабочей кривой		409	408	409	408
Мощность:	1000 КВт	1000 КВт		Подача	до л/мин.	124	276	124	276
Рабочее давление:	6 бар	6 бар Плавная регулировка производительности		Напор	до м в. ст.	35	20	35	20
				Вязкость	до мПа.с	1000	1000	1000	1000
				Плотность	до кг/дм³	2,8	2,8	2,8	2,8
Артикул №	**0004-725**	**0004-735**		Вес (кг)	Двиг.+насос	4,3	4,3	4,3	4,3
	B4/GT			№ рабочей кривой		411	410	411	410
Мощность:	750 КВт	750 КВт		Подача	до л/мин.	100	180	100	180
Напряжение:	230/400 В	230/400 В		Напор	до м в. ст.	12	13	12	13
Защитный выключатель:	нет	да		Вязкость	до мПа.с	500	400	500	400
				Плотность	до кг/дм³	2,2	2,0	2,2	2,0
Артикул №	**0004-050**	**0004-052**		Вес (кг)	Двиг.+насос	14,7	14,7	14,7	14,7

НВО (низковольтное отключение): Предотвращает включение насоса при возобновлении подачи электроэнергии после ее аварийного отключения. Эта функция особенно необходима в случае перекачивания жидкостей, опасных для здоровья.

Макс. скорость подачи - это величина, определенная на испытательном стенде и измеренная с водой при температуре перекачиваемой среды около 20 °C. Измерение выполняется на напорном патрубке насоса без шланга, раздаточного пистолета или расходомера. Реальная производительность насоса ниже и зависит от особенностей применения, свойств среды и конфигурации насоса. Макс. напор также зависит от конструкции насоса, двигателя и перекачиваемой среды. Вязкость определена на масле.

Особые напряжения и частоты на заказ

Насос Niro PURE (Нерж. сталь)

Для водянистых и жирных пищевых продуктов

Материалы (контактирующие с перекачиваемой средой)

Модель:	DL-R	DL-L	GLRD-FPM	GLRD-EPDM
Корпус:	Нерж. сталь (1.4571)	Нерж. сталь (1.4571)	Нерж. сталь (1.4571)	Нерж. сталь (1.4571)
Турбинное колесо:	Нерж. сталь (1.4571)	PP	ETFE	ETFE
Уплотнения:	без	без	FPM	EPDM
Торцевое уплотнение:	без	без	Графит, Керамика, PTFE, Нерж. сталь, HC-4 (2.4610)	Графит, Керамика, PTFE, Нерж. сталь, HC-4 (2.4610)
Подшипник:	Чистый графит	Чистый графит	Чистый графит	Чистый графит
Рабочий вал:	Нерж. сталь (1.4571)	Нерж. сталь (1.4571)	Нерж. сталь (1.4571)	Нерж. сталь (1.4571)

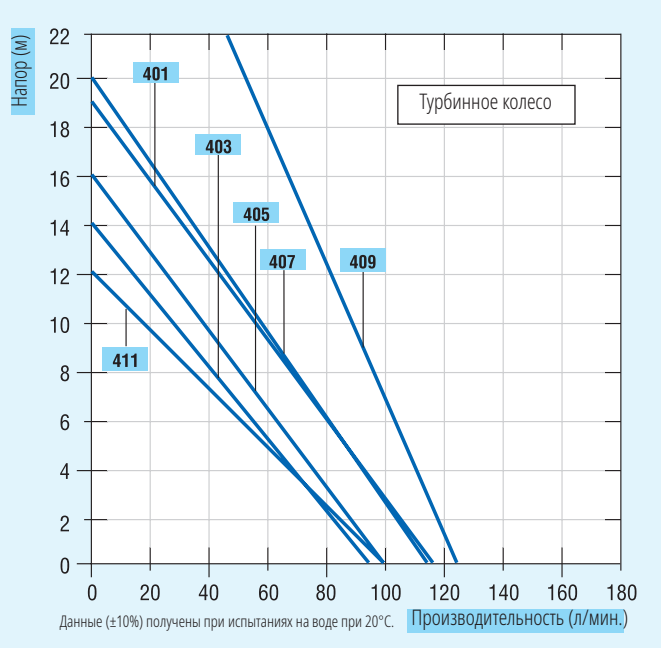

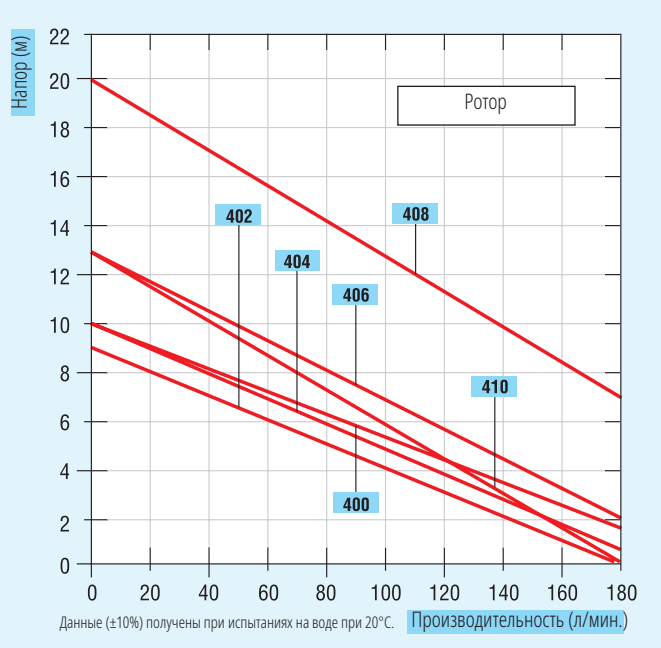

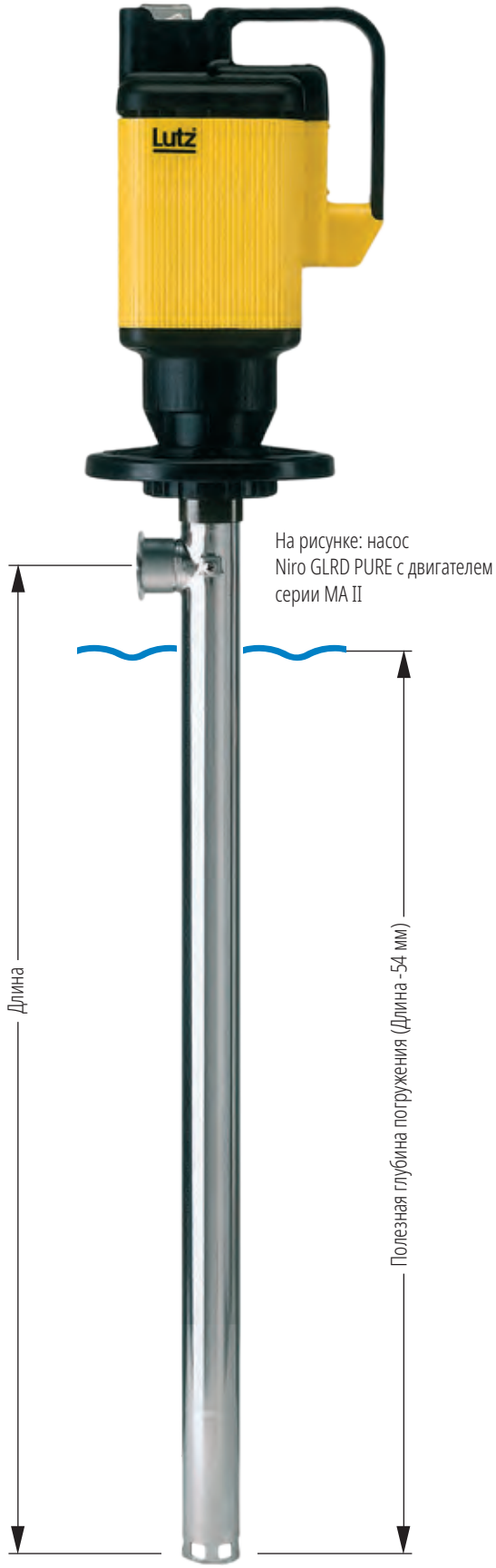

На рисунке: насос Niro GLRD PURE с двигателем серии MA II

Бочковые и контейнерные насосы Lutz

Насос Niro PURE (Нерж. сталь) для спиртосодержащих, легковоспламеняющихся пищевых продуктов

Описание

Насосная часть		Niro-GLRD	
Тип рабочего колеса:		Турбинное колесо	Ротор
Категория взрывозащиты 1/2 (по ATEX)		да	да
Диаметр погружной части:	до мм	41	41
Температура жидкости:	до °C	100	100
Материал:	Насос	1.4571	1.4571
	Турбинное колесо/Ротор	ETFE	ETFE
Присоединитель шланга:	Tri-Clamp DN	32	32
Длина: 700 мм* ▲	Артикул № Основной насос	**0151-003**	**0151-000**
Длина: 1000 мм* ▲	Артикул № Основной насос	**0151-004**	**0151-001**
Длина: 1200 мм* ▲	Артикул № Основной насос	**0151-005**	**0151-002**
Модель PURE FPM ▲	Артикул № Дополнительная плата	**0151-350**	**0151-351**
Модель PURE EPDM ▲	Артикул № Дополнительная плата	**0151-352**	**0151-353**

▲ Пожалуйста, укажите номер артикула основного насоса + номер артикула дополнительной платы за исполнение PURE

* Глубина погружения приблизительно соответствует размеру C в таблице габаритных размеров. Особые длины насосов 200–2500 мм на заказ

Выбор привода			Рабочие характеристики					
	ME II 3		№ рабочей кривой		453	452	453	452
Мощность:	460 КВт	460 КВт	Подача	до л/мин.	95	178	95	178
Напряжение:	230 В	230 В	Напор	до м в. ст.	14	9	14	9
НВО:	да	нет	Вязкость	до мПа.с	350	200	350	200
			Плотность	до кг/дм³	1,6	1,2	1,6	1,2
Артикул №	**0050-000**	**0050-016**	Вес (кг)	Двиг.+насос	8,7	8,7	8,7	8,7
	ME II 5		№ рабочей кривой		455	454	455	454
Мощность:	580 КВт	580 КВт	Подача	до л/мин.	100	190	100	190
Напряжение:	230 В	230 В	Напор	до м в. ст.	16	10	16	10
НВО:	да	нет	Вязкость	до мПа.с	700	550	700	550
			Плотность	до кг/дм³	1,8	1,3	1,8	1,3
Артикул №	**0050-001**	**0050-017**	Вес (кг)	Двиг.+насос	9,6	9,6	9,6	9,6
	ME II 7		№ рабочей кривой		457	456	457	456
Мощность:	795 КВт	795 КВт	Подача	до л/мин.	115	210	115	210
Напряжение:	230 В	230 В	Напор	до м в. ст.	20	13	20	13
НВО:	да	нет	Вязкость	до мПа.с	500	400	500	400
			Плотность	до кг/дм³	1,9	1,4	1,9	1,4
Артикул №	**0050-002**	**0050-018**	Вес (кг)	Двиг.+насос	10,8	10,8	10,8	10,8
	ME II 8		№ рабочей кривой		459	458	459	458
Мощность:	930 КВт	930 КВт	Подача	до л/мин.	123	243	123	243
Напряжение:	230 В	230 В	Напор	до м в. ст.	26	15	26	15
НВО:	да	нет	Вязкость	до мПа.с	750	650	750	650
			Плотность	до кг/дм³	1,9	1,4	1,9	1,4
Артикул №	**0050-042**	**0050-041**	Вес (кг)	Двиг.+насос	10,8	10,8	10,8	10,8

НВО (низковольтное отключение): Предотвращает включение насоса при возобновлении подачи электроэнергии после ее аварийного отключения. На взрывоопасной территории применение двигателей с устройством низковольтного отключения является обязательным, если не используются другие спецмероприятия, например, удаленное управление.

	MD1xL	**MD2xL**	№ рабочей кривой		461	460	461	460
Мощность:	1000 КВт	1000 КВт	Подача	до л/мин.	124	276	124	276
Рабочее			Напор	до м в. ст.	35	20	35	20
давление:	6 бар	6 бар	Вязкость	до мПа.с	1000	1000	1000	1000
		Плавная регулировка производительности	Плотность	до кг/дм³	2,8	2,8	2,8	2,8
Артикул №	**0004-725**	**0004-735**	Вес (кг)	Двиг.+насос	4,3	4,3	4,3	4,3

Макс. скорость подачи - это величина, определенная на испытательном стенде и измеренная с водой при температуре перекачиваемой среды около 20 °C. Измерение выполняется на напорном патрубке насоса без шланга, раздаточного пистолета или расходомера. Реальная производительность насоса ниже и зависит от особенностей применения, свойств среды и конфигурации насоса. Макс. напор также зависит от конструкции насоса, двигателя и перекачиваемой среды. Вязкость определена на масле.

Особые напряжения и частоты на заказ

Насос Niro PURE (Нерж. сталь)

Для спиртосодержащих, легковоспламеняющихся пищевых продуктов

Материалы (контактирующие с перекачиваемой средой):

Модель:	GLRD-FPM	GLRD-EPDM
Корпус:	Нерж. сталь (1.4571)	Нерж. сталь (1.4571)
Турбинное колесо:	ETFE	ETFE
Уплотнения:	FPM	EPDM
Торцевое уплотнение:	Графит, Керамика, PTFE, Нерж. сталь, HC-4 (2.4610)	Графит, Керамика, PTFE, Нерж. сталь, HC-4 (2.4610)
Подшипник:	Чистый графит	Чистый графит
Рабочий вал:	Нерж. сталь (1.4571)	Нерж. сталь (1.4571)

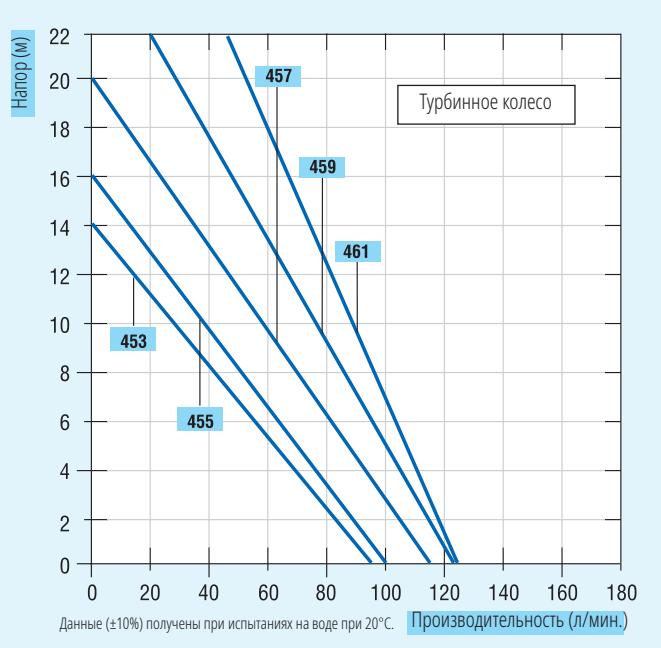

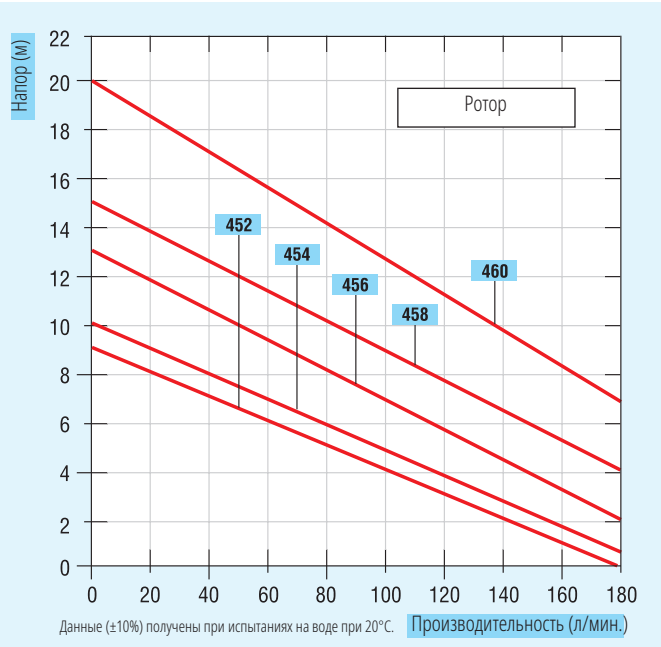

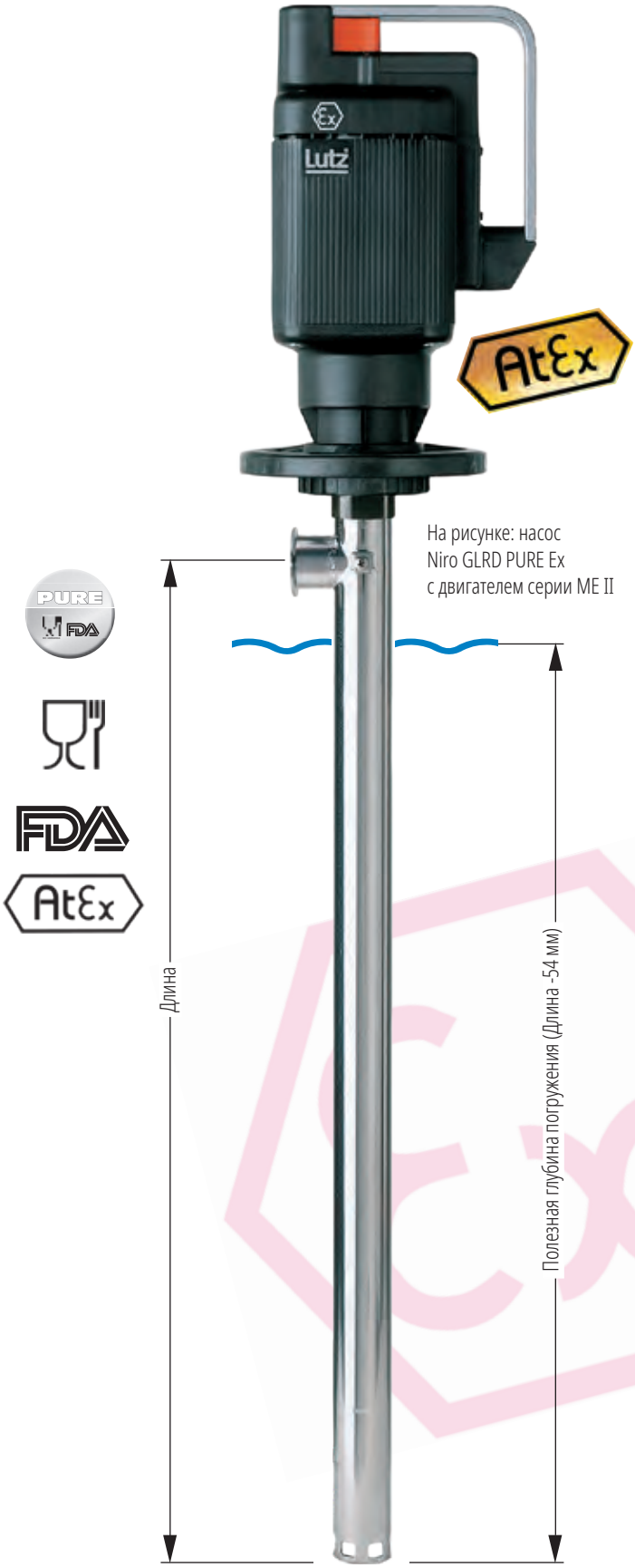

На рисунке: насос Niro GLRD PURE Ex с двигателем серии ME II

Бочковые и контейнерные насосы Lutz

Насос RE-Niro PURE (Нерж. сталь) с функцией полного опорожнения для водянистых и жирных пищевых продуктов

Описание

Насосная часть		RE-Niro GLRD	
Тип рабочего колеса:		Турбинное колесо	Турбинное колесо
Категория взрывозащиты 1/2 (по ATEX)		нет	да
Диаметр погружной части:	до мм	41	41
Температура жидкости:	до °C	100	100
Материал:	Насос Турбинное колесо	1.4571 ETFE	1.4571 ETFE
Присоединитель шланга:	Tri-Clamp DN	32	32
Длина: 700 мм* ▲	Артикул № Основной насос	**0151-156**	**0151-156**
Длина: 1000 мм* ▲	Артикул № Основной насос	**0151-157**	**0151-157**
Длина: 1200 мм* ▲	Артикул № Основной насос	**0151-158**	**0151-158**
Модель PURE FPM ▲	Артикул № Дополнительная плата	**–**	**0151-360**
Модель PURE EPDM ▲	Артикул № Дополнительная плата	**0151-361**	**0151-362**

▲ Пожалуйста, укажите номер артикула основного насоса + номер артикула дополнительной платы за исполнение PURE
* Глубина погружения приблизительно соответствует размеру C в таблице габаритных размеров. Особые длины асосов 400–2000 мм на заказ

Выбор привода				Рабочие характеристики		
	MI 4	**MI 4-E**		№ рабочей кривой		700
	-	с регулятором скорости вращения		Подача	до л/мин.	78
				Напор	до м в. ст.	17
Мощность:	500 КВт	500 КВт		Вязкость	до мПа.с	700
Напряжение:	230 В	230 В		Плотность	до кг/дм³	1,4
Артикул №	**0030-000**	**0030-001**		Вес (кг)	Двиг.+насос	6,0
	MA II 3			№ рабочей кривой		701
Мощность:	460 КВт	460 КВт		Подача	до л/мин.	77
Напряжение:	230 В	230 В		Напор	до м в. ст.	14
НВО:	нет	да		Вязкость	до мПа.с	500
				Плотность	до кг/дм³	1,6
Артикул №	**0060-000**	**0060-008**		Вес (кг)	Двиг.+насос	7,8
	MA II 5	**MA II 5**	**MA II 5 S**	№ рабочей кривой		702
Мощность:	575 КВт	575 КВт	575 КВт	Подача	до л/мин.	77
Напряжение:	230 В	230 В	230 В	Напор	до м в. ст.	14
НВО:	нет	да	нет	Вязкость	до мПа.с	900
			Кислотостойкий	Плотность	до кг/дм³	1,8
Артикул №	**0060-001**	**0060-009**	**0060-091**	Вес (кг)	Двиг.+насос	8,6
	MA II 7			№ рабочей кривой		703
Мощность:	795 КВт	795 КВт		Подача	до л/мин.	70
Напряжение:	230 В	230 В		Напор	до м в. ст.	18
НВО:	нет	да		Вязкость	до мПа.с	700
				Плотность	до кг/дм³	1,9
Артикул №	**0060-002**	**0060-010**		Вес (кг)	Двиг.+насос	9,8
	MD1xL	**MD2xL**		№ рабочей кривой		704
Мощность:	1000 КВт	1000 КВт		Подача	до л/мин.	67
Рабочее давление:	6 бар	6 бар Плавная регулировка производительности		Напор	до м в. ст.	28
				Вязкость	до мПа.с	1000
				Плотность	до кг/дм³	2,8
Артикул №	**0004-725**	**0004-735**		Вес (кг)	Двиг.+насос	4,6
	B4/GT			№ рабочей кривой		705
Мощность:	750 КВт	750 КВт		Подача	до л/мин.	55
Напряжение:	230/400 В	230/400 В		Напор	до м в. ст.	8,5
Защитный выключатель:	нет	да		Вязкость	до мПа.с	600
				Плотность	до кг/дм³	2,2
Артикул №	**0004-050**	**0004-052**		Вес (кг)	Двиг.+насос	15,0

НВО (низковольтное отключение): Предотвращает включение насоса при возобновлении подачи электроэнергии после ее аварийного отключения. Эта функция особенно необходима в случае перекачивания жидкостей, опасных для здоровья.

Макс. скорость подачи - это величина, определенная на испытательном стенде и измеренная с водой при температуре перекачиваемой среды около 20 °C. Измерение выполняется на напорном патрубке насоса без шланга, раздаточного пистолета или расходомера. Реальная производительность насоса ниже и зависит от особенностей применения, свойств среды и конфигурации насоса. Макс. напор также зависит от конструкции насоса, двигателя и перекачиваемой среды. Вязкость определена на масле.

Особые напряжения и частоты на заказ

Насос RE-Niro PURE (Нерж. сталь)

С функцией полного опорожнения для водянистых и жирных пищевых продуктов

Материалы (контактирующие с перекачиваемой средой):

Модель:	GLRD-FPM	GLRD-EPDM
Корпус:	Нерж. сталь (1.4571)	Нерж. сталь (1.4571)
Турбинное колесо:	ETFE	ETFE или PP
Затвор:	ETFE/Нерж. сталь (1.4571)	ETFE/Нерж. сталь (1.4571)
Уплотнения:	FPM, PTFE	EPDM, PTFE
Торцевое уплотнение:	Графит, Керамика, PTFE, HC-4 (2.4610), Нерж. сталь (1.4571)	Графит, Керамика, PTFE, HC-4 (2.4610), Нерж. сталь (1.4571)
Подшипник:	Чистый графит	Чистый графит
Рабочий вал:	Нерж. сталь (1.4571)	Нерж. сталь (1.4571)

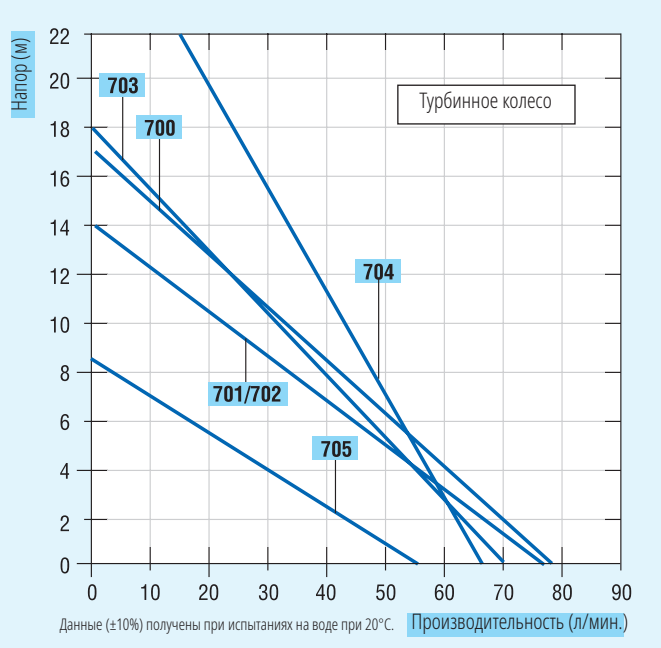

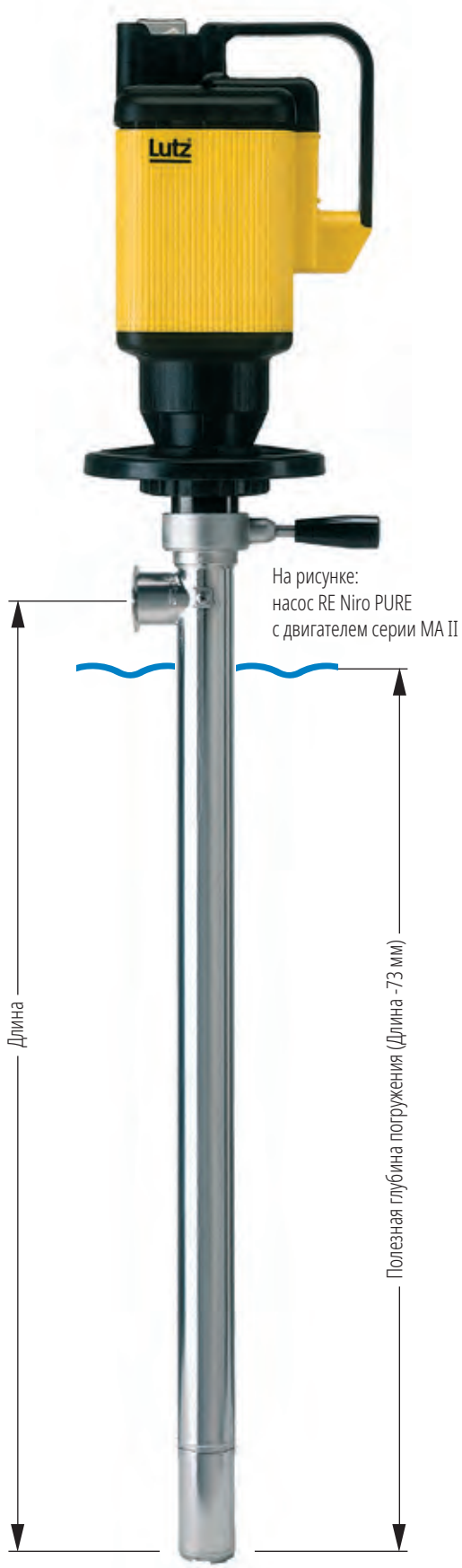

На рисунке:
насос RE Niro PURE
с двигателем серии MA II

Оптимальное опорожнение бочки

Выкачивает жидкость почти полностью.
Остаток в емкости - не более 0,1 литра.

Бочковые и контейнерные насосы Lutz

Насос RE-Niro PURE (Нерж. сталь)
с функцией полного опорожнения для спиртосодержащих, легковоспламеняющихся пищевых продуктов

Описание

Насосная часть		RE-Niro GLRD
Тип рабочего колеса:		Турбинное колесо
Категория взрывозащиты 1/2 (по ATEX)		да
Диаметр погружной части:	до мм	41
Температура жидкости:	до °C	100
Материал:	Насос	1.4571
	Турбинное колесо	ETFE
Присоединитель шланга:	Tri-Clamp DN	32
Длина: 700 мм* ▲	Артикул № Основной насос	**0151-156**
Длина: 1000 мм* ▲	Артикул № Основной насос	**0151-157**
Длина: 1200 мм* ▲	Артикул № Основной насос	**0151-158**
Модель PURE FPM ▲	Артикул № Дополнительная плата	**0151-360**
Модель PURE EPDM ▲	Артикул № Дополнительная плата	**0151-362**

▲ Пожалуйста, укажите номер артикула основного насоса + номер артикула дополнительной платы за исполнение PURE

* Глубина погружения приблизительно соответствует размеру C в таблице габаритных размеров. Особые длины насосов 400–2000 мм на заказ

Выбор привода			Рабочие характеристики		
	ME II 3		№ рабочей кривой		750
Мощность:	460 КВт	460 КВт	Подача	до л/мин.	77
Напряжение:	230 В	230 В	Напор	до м в. ст.	14
НВО:	да	нет	Вязкость	до мПа.с	500
			Плотность	до кг/дм³	1,6
Артикул №	**0050-000**	**0050-016**	Вес (кг)	Двиг.+насос	9,0
	ME II 5		№ рабочей кривой		751
Мощность:	580 КВт	580 КВт	Подача	до л/мин.	77
Напряжение:	230 В	230 В	Напор	до м в. ст.	14
НВО:	да	нет	Вязкость	до мПа.с	900
			Плотность	до кг/дм³	1,8
Артикул №	**0050-001**	**0050-017**	Вес (кг)	Двиг.+насос	9,9
	ME II 7		№ рабочей кривой		752
Мощность:	795 КВт	795 КВт	Подача	до л/мин.	70
Напряжение:	230 В	230 В	Напор	до м в. ст.	18
НВО:	да	нет	Вязкость	до мПа.с	700
			Плотность	до кг/дм³	1,9
Артикул №	**0050-002**	**0050-018**	Вес (кг)	Двиг.+насос	11,1
	ME II 8		№ рабочей кривой		753
Мощность:	930 КВт	930 КВт	Подача	до л/мин.	78
Напряжение:	230 В	230 В	Напор	до м в. ст.	22
НВО:	да	нет	Вязкость	до мПа.с	950
			Плотность	до кг/дм³	1,9
Артикул №	**0050-042**	**0050-041**	Вес (кг)	Двиг.+насос	11,1

НВО (низковольтное отключение): Предотвращает включение насоса при возобновлении подачи электроэнергии после ее аварийного отключения. На взрывоопасной территории применение двигателей с устройством низковольтного отключения является обязательным, если не используются другие спецмероприятия, например, удаленное управление.

	MD1xL	**MD2xL**			
			№ рабочей кривой		754
Мощность:	1000 КВт	1000 КВт	Подача	до л/мин.	67
Рабочее давление:	6 бар	6 бар Плавная регулировка производительности	Напор	до м в. ст.	28
			Вязкость	до мПа.с	1000
			Плотность	до кг/дм³	2,8
Артикул №	**0004-725**	**0004-735**	Вес (кг)	Двиг.+насос	4,6

Макс. скорость подачи - это величина, определенная на испытательном стенде и измеренная с водой при температуре перекачиваемой среды около 20 °C. Измерение выполняется на напорном патрубке насоса без шланга, раздаточного пистолета или расходомера. Реальная производительность насоса ниже и зависит от особенностей применения, свойств среды и конфигурации насоса. Макс. напор также зависит от конструкции насоса, двигателя и перекачиваемой среды. Вязкость определена на масле.

Особые напряжения и частоты на заказ

Насос RE-Niro PURE (Нерж. сталь)

с функцией полного опорожнения для спиртосодержащих, легковоспламеняющихся пищевых продуктов

Материалы (контактирующие с перекачиваемой средой):

Модель:	GLRD-FPM	GLRD-EPDM
Корпус:	Нерж. сталь (1.4571)	Нерж. сталь (1.4571)
Турбинное колесо:	ETFE	ETFE
Затвор:	ETFE/Нерж. сталь (1.4571)	ETFE/Нерж. сталь (1.4571)
Уплотнения:	FPM, PTFE	EPDM, PTFE
Торцевое уплотнение:	Графит, Керамика, PTFE, HC-4 (2.4610), Нерж. сталь (1.4571)	Графит, Керамика, PTFE, HC-4 (2.4610), Нерж. сталь (1.4571)
Подшипник:	Чистый графит	Чистый графит
Рабочий вал:	Нерж. сталь (1.4571)	Нерж. сталь (1.4571)

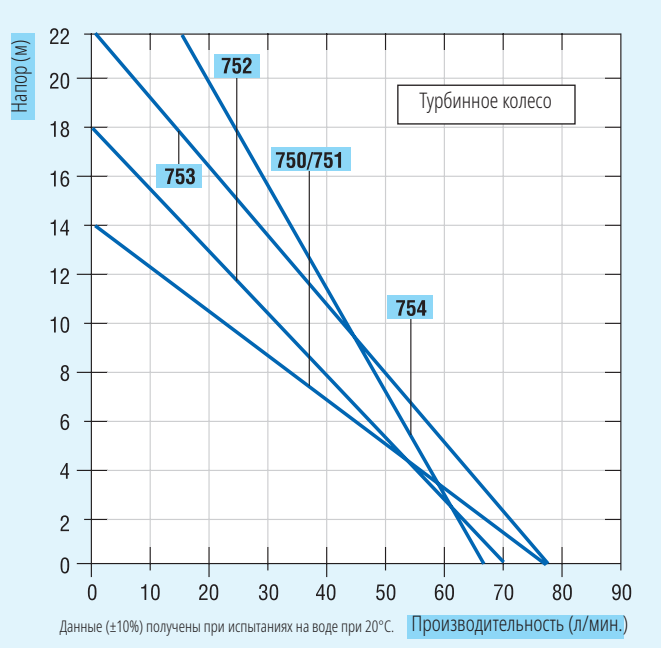

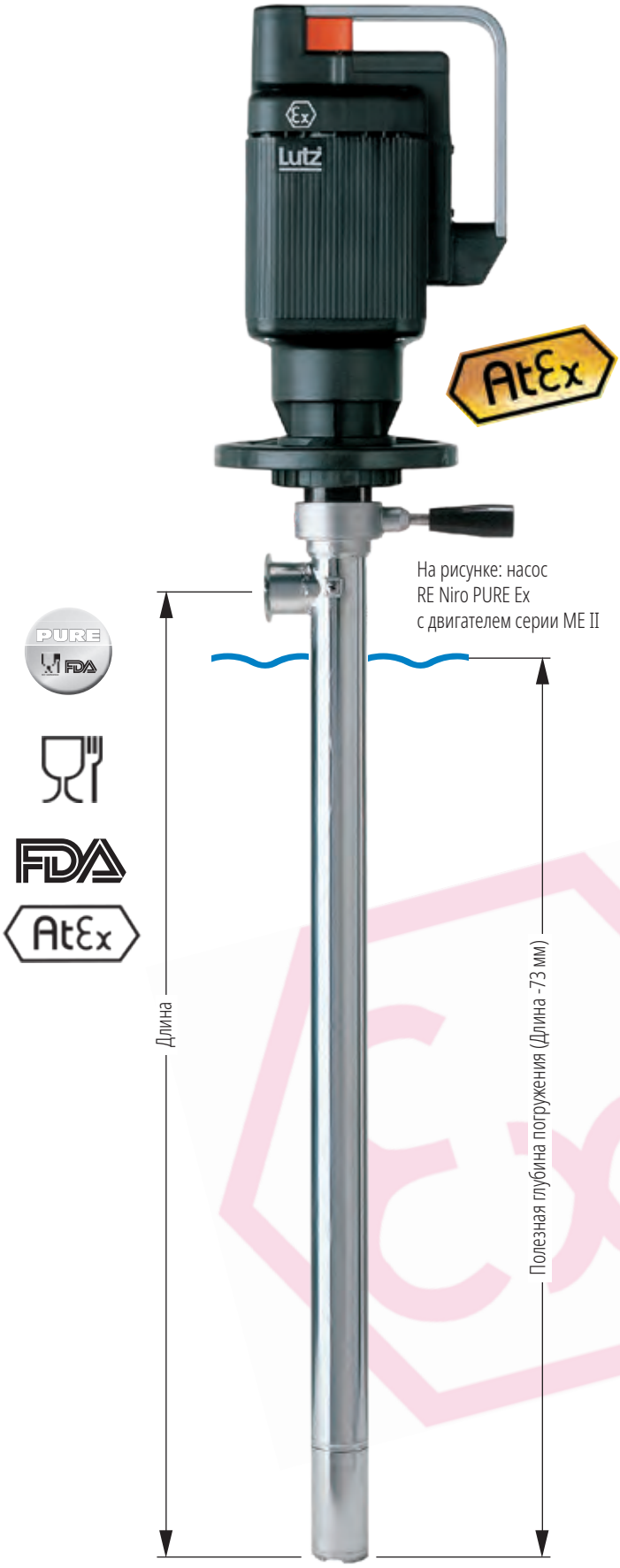

На рисунке: насос RE Niro PURE Ex с двигателем серии ME II

Рекомендуем

Для перекачивания легковоспламеняющихся жидкостей этот насос - именно то, что надо.

Бочковые и контейнерные насосы Lutz

Насос MP-Niro PURE (Нерж. сталь)
для перемешивания и перекачивания водянистых и жирных пищевых продуктов

Описание

Насосная часть		MP-Niro GLRD	MP-Niro GLRD
Тип рабочего колеса:		Ротор	Ротор
Категория взрывозащиты 1/2 (по ATEX)		нет	да
Диаметр погружной части:	до мм	41	41
Температура жидкости:	до °C	100	100
Материал:	Насос	1.4571	1.4571
	Ротор	Niro	ETFE
Присоединитель шланга:	Tri-Clamp DN	32	32
Длина: 1000 мм* ▲	Артикул № Основной насос	**0151-240**	**0151-240**
Длина: 1225 мм* ▲	Артикул № Основной насос	**0151-255**	**0151-255**
Модель PURE FPM ▲	Артикул № Дополнительная плата	–	**0151-355**
Модель PURE EPDM ▲	Артикул № Дополнительная плата	**0151-356**	**0151-357**

▲Пожалуйста, укажите номер артикула основного насоса + номер артикула дополнительной платы за исполнение PURE
* Глубина погружения приблизительно соответствует размеру C в таблице габаритных размеров. Особые длины насосов 600–2500 мм на заказ

Выбор привода				Рабочие характеристики		
	MI 4	**MI 4-E**		№ рабочей кривой		900
	-	с регулятором скорости вращения		Подача	до л/мин.	210
				Напор	до м в. ст.	10
Мощность:	500 КВт	500 КВт		Вязкость	до мПа.с	350
Напряжение:	230 В	230 В		Плотность	до кг/дм³	1,1
Артикул №	**0030-000**	**0030-001**		Вес (кг)	Двиг.+насос	6,0
	MA II 3			№ рабочей кривой		901
Мощность:	460 КВт	460 КВт		Подача	до л/мин.	178
Напряжение:	230 В	230 В		Напор	до м в. ст.	9
НВО:	нет	да		Вязкость	до мПа.с	200
				Плотность	до кг/дм³	1,2
Артикул №	**0060-000**	**0060-008**		Вес (кг)	Двиг.+насос	7,8
	MA II 5	**MA II 5**	**MA II 5 S**	№ рабочей кривой		902
Мощность:	575 КВт	575 КВт	575 КВт	Подача	до л/мин.	190
Напряжение:	230 В	230 В	230 В	Напор	до м в. ст.	10
НВО:	нет	да	нет	Вязкость	до мПа.с	550
			Кислотостойкий	Плотность	до кг/дм³	1,3
Артикул №	**0060-001**	**0060-009**	**0060-091**	Вес (кг)	Двиг.+насос	8,6
	MA II 7			№ рабочей кривой		903
Мощность:	795 КВт	795 КВт		Подача	до л/мин.	210
Напряжение:	230 В	230 В		Напор	до м в. ст.	13
НВО:	нет	да		Вязкость	до мПа.с	400
				Плотность	до кг/дм³	1,4
Артикул №	**0060-002**	**0060-010**		Вес (кг)	Двиг.+насос	9,8
	MD1xL	**MD2xL**		№ рабочей кривой		904
Мощность:	1000 КВт	1000 КВт		Подача	до л/мин.	245
Рабочее давление:	6 бар	6 бар Плавная регулировка производительности		Напор	до м в. ст.	21
				Вязкость	до мПа.с	1000
				Плотность	до кг/дм³	2,8
Артикул №	**0004-725**	**0004-735**		Вес (кг)	Двиг.+насос	4,6
	B4/GT			№ рабочей кривой		905
Мощность:	750 КВт	750 КВт		Подача	до л/мин.	140
Напряжение:	230/400 В	230/400 В		Напор	до м в. ст.	10,5
Защитный выключатель:	нет	да		Вязкость	до мПа.с	400
				Плотность	до кг/дм³	2,0
Артикул №	**0004-050**	**0004-052**		Вес (кг)	Двиг.+насос	15,0

НВО (низковольтное отключение): Предотвращает включение насоса при возобновлении подачи электроэнергии после ее аварийного отключения. Эта функция особенно необходима в случае перекачивания жидкостей, опасных для здоровья.

Макс. скорость подачи - это величина, определенная на испытательном стенде и измеренная с водой при температуре перекачиваемой среды около 20 °C. Измерение выполняется на напорном патрубке насоса без шланга, раздаточного пистолета или расходомера. Реальная производительность насоса ниже и зависит от особенностей применения, свойств среды и конфигурации насоса. Макс. напор также зависит от конструкции насоса, двигателя и перекачиваемой среды. Вязкость определена на масле.

Особые напряжения и частоты на заказ

Насос MP-Niro PURE (Нерж. сталь)

Для перемешивания и перекачивания водянистых и жирных пищевых продуктов

Материалы (контактирующие с перекачиваемой средой):

Модель:	GLRD-FPM	GLRD-EPDM
Корпус:	Нерж. сталь (1.4571)	Нерж. сталь (1.4571)
Турбинное колесо:	ETFE	ETFE alt. Niro
Уплотнения:	FPM, PTFE	EPDM, PTFE
Торцевое уплотнение:	Графит, Керамика, PTFE, HC-4 (2.4610), Нерж. сталь (1.4571)	Графит, Керамика, PTFE, HC-4 (2.4610), Нерж. сталь (1.4571)
Подшипник:	Чистый графит	Чистый графит
Рабочий вал:	Нерж. сталь (1.4571)	Нерж. сталь (1.4571)

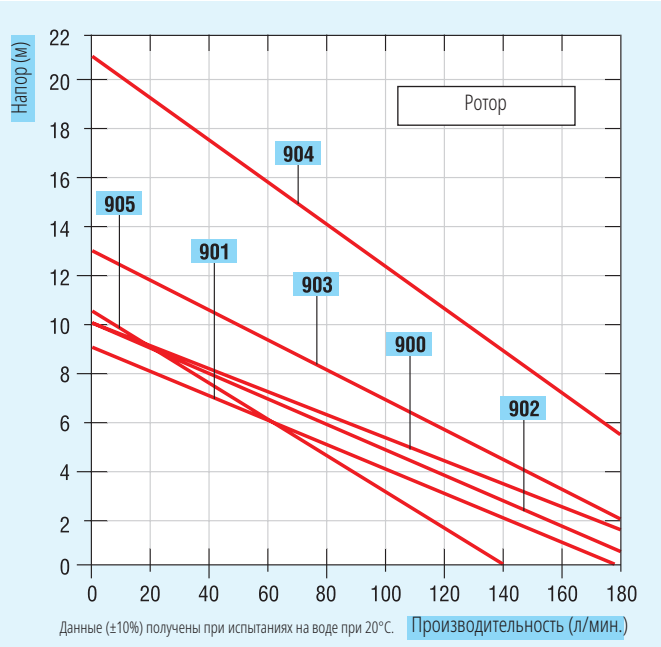

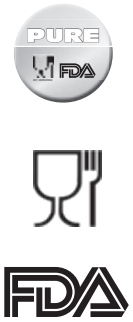

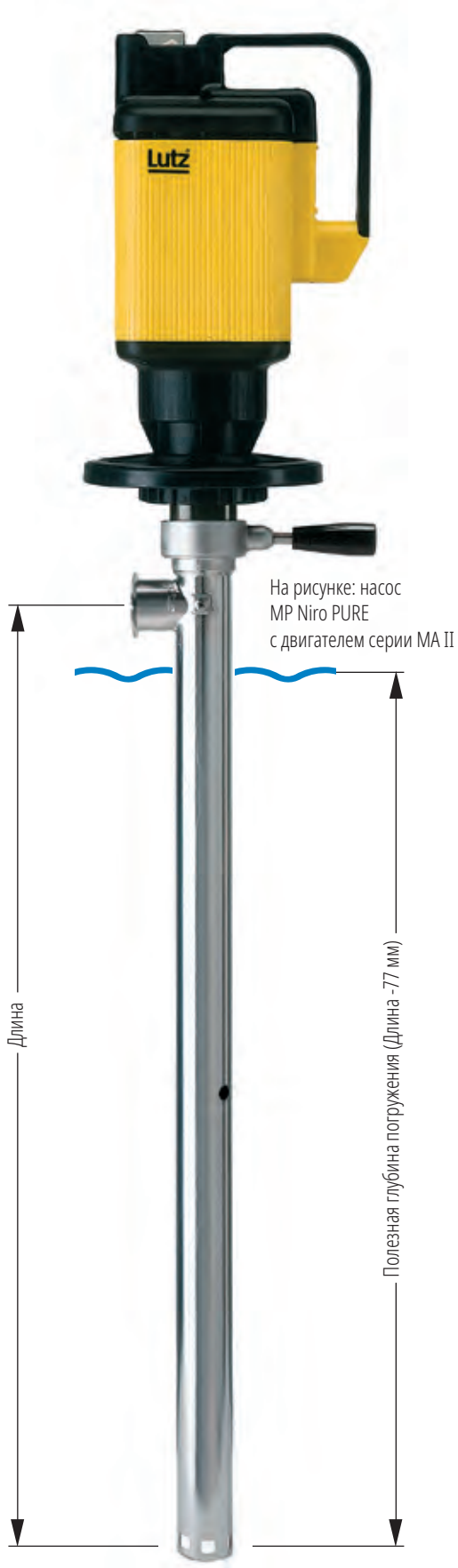

Рекомендуем

Какой насос подходит для какой перекачиваемой среды? Просто посмотрите в таблице устойчивости!

Бочковые и контейнерные насосы Lutz

Насос MP-Niro PURE (Нерж. сталь)
для перемешивания и перекачивания спиртосодержащих, легковоспламеняющихся пищевых продуктов

Описание

Насосная часть		MP-Niro GLRD
Тип рабочего колеса:		Ротор
Категория взрывозащиты 1/2 (по ATEX)		да
Диаметр погружной части:	до мм	41
Температура жидкости:	до °C	100
Материал:	Насос	1.4571
	Ротор	ETFE
Присоединитель шланга:	Tri-Clamp DN	32
Длина: 1000 мм*	Артикул № Основной насос	**0151-240**
Длина: 1225 мм*	Артикул № Основной насос	**0151-255**
Модель PURE FPM ▲	Артикул № Дополнительная плата	**0151-355**
Модель PURE EPDM ▲	Артикул № Дополнительная плата	**0151-357**

▲Пожалуйста, укажите номер артикула основного насоса + номер артикула дополнительной платы за исполнение PURE

* Глубина погружения приблизительно соответствует размеру C в таблице габаритных размеров. Особые длины насосов 600–2500 мм на заказ

Выбор привода			Рабочие характеристики		
	ME II 3		№ рабочей кривой		950
Мощность:	460 КВт	460 КВт	Подача	до л/мин.	178
Напряжение:	230 В	230 В	Напор	до м в. ст.	9
НВО:	да	нет	Вязкость	до мПа.с	200
			Плотность	до кг/дм³	1,2
Артикул №	**0050-000**	**0050-016**	Вес (кг)	Двиг.+насос	9,0
	ME II 5		№ рабочей кривой		951
Мощность:	580 КВт	580 КВт	Подача	до л/мин.	190
Напряжение:	230 В	230 В	Напор	до м в. ст.	10
НВО:	да	нет	Вязкость	до мПа.с	550
			Плотность	до кг/дм³	1,3
Артикул №	**0050-001**	**0050-017**	Вес (кг)	Двиг.+насос	9,9
	ME II 7		№ рабочей кривой		952
Мощность:	795 КВт	795 КВт	Подача	до л/мин.	210
Напряжение:	230 В	230 В	Напор	до м в. ст.	13
НВО:	да	нет	Вязкость	до мПа.с	400
			Плотность	до кг/дм³	1,4
Артикул №	**0050-002**	**0050-018**	Вес (кг)	Двиг.+насос	11,1
	ME II 8		№ рабочей кривой		953
Мощность:	930 КВт	930 КВт	Подача	до л/мин.	216
Напряжение:	230 В	230 В	Напор	до м в. ст.	14,5
НВО:	да	нет	Вязкость	до мПа.с	650
			Плотность	до кг/дм³	1,4
Артикул №	**0050-042**	**0050-041**	Вес (кг)	Двиг.+насос	11,1

НВО (низковольтное отключение): Предотвращает включение насоса при возобновлении подачи электроэнергии после ее аварийного отключения. На взрывоопасной территории применение двигателей с устройством низковольтного отключения является обязательным, если не используются другие спецмероприятия, например, удаленное управление.

	MD1xL	**MD2xL**			
			№ рабочей кривой		954
Мощность:	1000 КВт	1000 КВт	Подача	до л/мин.	245
Рабочее			Напор	до м в. ст.	21
давление:	6 бар	6 бар Плавная регулировка производительности	Вязкость	до мПа.с	1000
			Плотность	до кг/дм³	2,8
Артикул №	**0004-725**	**0004-735**	Вес (кг)	Двиг.+насос	4,6

Макс. скорость подачи - это величина, определенная на испытательном стенде и измеренная с водой при температуре перекачиваемой среды около 20 °C. Измерение выполняется на напорном патрубке насоса без шланга, раздаточного пистолета или расходомера. Реальная производительность насоса ниже и зависит от особенностей применения, свойств среды и конфигурации насоса. Макс. напор также зависит от конструкции насоса, двигателя и перекачиваемой среды. Вязкость определена на масле.

Особые напряжения и частоты на заказ

Насос MP-Niro PURE (Нерж. сталь)

для перемешивания и перекачивания спиртосодержащих, легковоспламеняющихся пищевых продуктов

Материалы (контактирующие с перекачиваемой средой):

Модель:	GLRD-FPM	GLRD-EPDM
Корпус:	Нерж. сталь (1.4571)	Нерж. сталь (1.4571)
Турбинное колесо:	ETFE	ETFE
Уплотнения:	FPM, PTFE	EPDM, PTFE
Торцевое уплотнение:	Графит, Керамика, PTFE, HC-4 (2.4610), Нерж. сталь (1.4571)	Графит, Керамика, PTFE, HC-4 (2.4610), Нерж. сталь (1.4571)
Подшипник:	Чистый графит	Чистый графит
Рабочий вал:	Нерж. сталь (1.4571)	Нерж. сталь (1.4571)

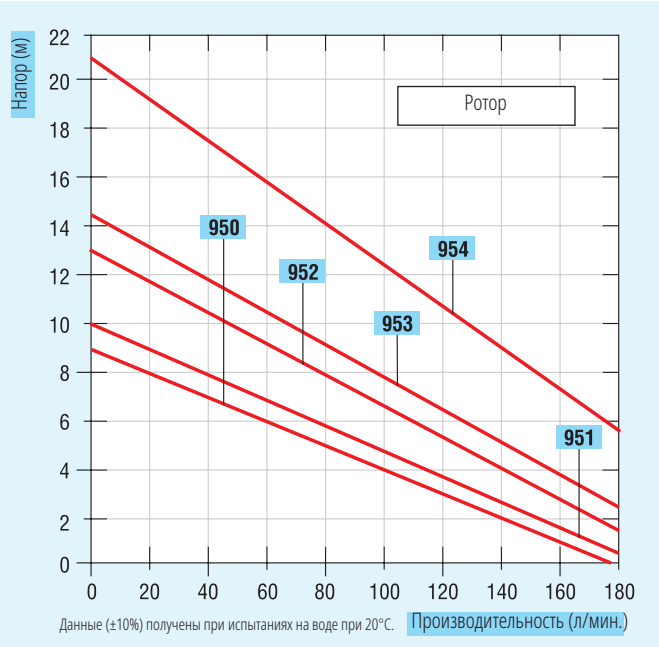

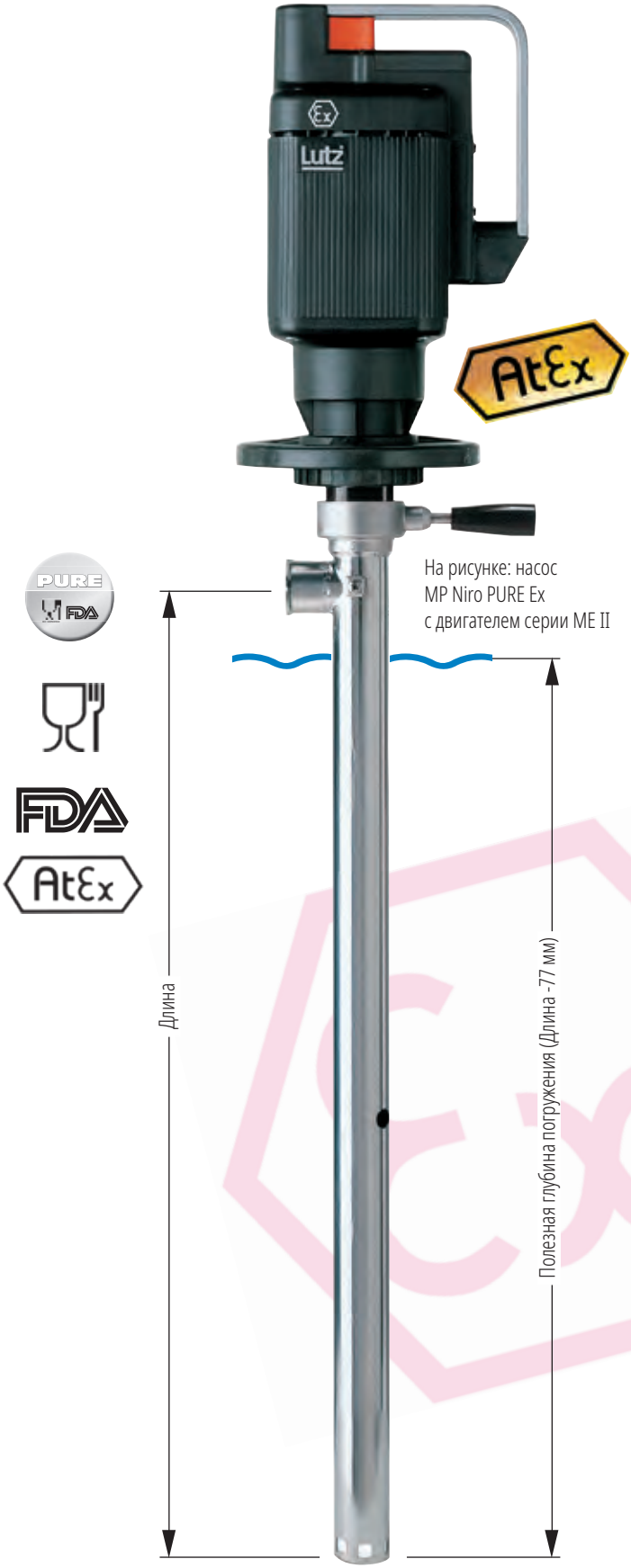

На рисунке: насос MP Niro PURE Ex с двигателем серии ME II

Эксцентрошнековые насосы Lutz в исполнении PURE

Эксцентрошнековый насос Lutz
HD-E Niro в исполнении PURE

Серия Lutz HD-E сочетает преимущества удобных в обращении бочковых насосов и бережное перекачивание надежными эксцентрошнековыми насосами. Идеально подходят для перекачки вязкого сырья и пищевых продуктов.

- + Идеально подходят для сред с малой и средней вязкостью до 4000 мПа*с
- + Бережное перекачивание
- + Бесшумная работа
- + Удобное обращение
- + Простая очистка без инструментов
- + Без смазки, без загрязнения продукта

PURE FDA

Характеристики:

- Насос объемного действия работает по принципу эксцентрошнекового насоса
- Все детали, контактирующие с перекачиваемой жидкостью, изготовлены из безопасных материалов
- Почти без пульсаций, постоянный поток жидкости
- Бережное перекачивание
- Компактный
- Легко снимаемая наружная труба
- Мощный однофазный двигатель 230 В / 50 Гц

Эксцентрошнековый насос Lutz
HD-E-SR Niro в исполнении PURE

Серия Lutz HD-E-SR объединяет в себе преимущества удобного в обращении бочкового насоса и бережную работу надежных эксцентрошнековых насосов.
Идеально подходит для перекачивания сырья и продуктов питания средней и высокой вязкости.

- + Идеально подходит для сред со средней и высокой вязкостью до 30 000 мПа*с
- + Для бочек и емкостей с узким горлышком и наливными отверстиями диаметром от Ø 42 мм и более
- + Бережное перекачивание
- + Бесшумная работа
- + Удобное обращение благодаря малому весу
- + Простая очистка без инструментов
- + Без смазки, без загрязнения продукта

PURE FDA

Характеристики:

- Насос объемного действия работает по принципу эксцентрошнекового насоса
- Все детали, контактирующие с перекачиваемой жидкостью, изготовлены из безопасных материалов
- Почти без пульсаций, постоянный поток жидкости
- Бережное перекачивание
- Компактный
- Легко снимаемая наружная труба
- На выбор: мощный пневмодвигатель или двигатель переменного тока 230 В / 50 Гц (110 В / 60 Гц)

Эксцентрошнековые насосы Lutz в исполнении PURE

Эксцентрошнековый насос Lutz
B70V-SR PURE в исполнении PURE

Мощные и удобные насосы B70 V-SR справятся и с текучими, и с высоковязкими жидкостями, в том числе и с небольшим содержанием твердых частиц. Привод - пневмодвигатель или электродвигатель переменного тока с напряжением 230 В, что обеспечивает удобную мобильную эксплуатацию. Производительность до 50 л/мин., а рабочее давление - до 8 бар.

- + Для чувствительных к сдвигу и до высоковязких сред
- + Бережное перекачивание
- + Регулируемая подача (в сочетании с регулятором частоты вращения / частотным преобразователем)
- + Простое управление
- + Простое разъединение двигателя и насосной части с помощью ручного колеса Lutz
- + Просто разбирается и легко чистится
- + Без смазки, без загрязнения продукта

PURE FDA

Характеристики:

- Насос объемного действия работает по принципу эксцентрошнекового насоса
- Все детали, контактирующие с перекачиваемой жидкостью, изготовлены из безопасных материалов
- Постоянный поток жидкости, почти без пульсаций
- Бережное перекачивание
- Легко снимаемая наружная труба
- Для мобильного и стационарного использования
- На выбор: мощный пневмодвигатель или двигатель переменного тока 230 В / 50 Гц (110 В / 60 Гц)

Эксцентрошнековый насос Lutz
B70V PURE в исполнении PURE

Эксцентрошнековые насосы Lutz серии B70V PURE подходят для чувствительных к сдвигу и высоковязких сред как с долями волокна или твердых частиц, так и без них. Благодаря плавным и износостойким трехфазным/пневматическим приводам или понижающим редукторам и универсальным приводам они пригодны для переносного применения.

- + Для чувствительных к сдвигу и до высоковязких сред
- + Бережное перекачивание
- + Регулируемая подача (в сочетании с регулятором частоты вращения / частотным преобразователем)
- + Простое управление
- + Быстродействующий затвор двигателя для быстрого соединения/ разъединения двигателя и насоса
- + Просто разбирается и легко чистится
- + Без смазки, без загрязнения продукта

PURE FDA

Характеристики:

- Насос объемного действия работает по принципу эксцентрошнекового насоса
- Все детали, контактирующие с перекачиваемой жидкостью, изготовлены из безопасных материалов
- Постоянный поток жидкости, почти без пульсаций
- Бережное перекачивание
- Легко снимаемая наружная труба
- Для мобильного и стационарного использования
- На выбор со встроенным частотным преобразователем

Эксцентрошнековые насосы Lutz

Lutz HD-E PURE для пищевых продуктов со средней вязкостью

Описание

Насосная часть		HD-E PURE
Категория взрывозащиты 1/2 (по ATEX)		нет
Диаметр погружной части:	до мм	41
Температура жидкости:	до °C	100
Материал:	Насос	Нерж. сталь (1.4571)
	Статор	PTFE
Напорный патрубок:	Tri-Clamp DN	32
Вес	кг	3,5
Длина: 1000 мм ▲*	Артикул № Основной насос	**0155-010**
Модель PURE FPM ▲	Артикул № Дополнительная плата	**0155-016**
Модель PURE EPDM ▲	Артикул № Дополнительная плата	**0155-017**

▲ Пожалуйста, укажите номер артикула основного насоса + номер артикула дополнительной платы за исполнение PURE
* Глубина погружения приблизительно соответствует размеру C в таблице габаритных размеров. Особые длины насосов 600–1500 мм на заказ

Выбор привода		Рабочие характеристики		
Однофазный электродвигатель				
Мощность:	0.55 кВт	Подача	до л/мин.	20
Напряжение:	230 В	Напор	до бар	4
Число оборотов:	1500 1/мин.	Диапазон вязкости	мПа*с	500-4000
Класс брызгозащиты:	IP 54	Вес (кг)		11,9
Артикул №	**0155-032**			

Для вязкости 500 - 4000 мПа*с

Материалы (контактирующие с перекачиваемой средой):

Модель:	HD-E PURE FPM	HD-E PURE EPDM
Насос:	Нерж. сталь (1.4571)	Нерж. сталь (1.4571)
Статор:	PTFE	PTFE
Торцевое уплотнение:	Нерж. сталь/Графит/FPM	Нерж. сталь/Графит/EPDM
Вторичное уплотнение:	FPM	EPDM
Рабочий вал:	Нерж. сталь (1.4571)	Нерж. сталь (1.4571)

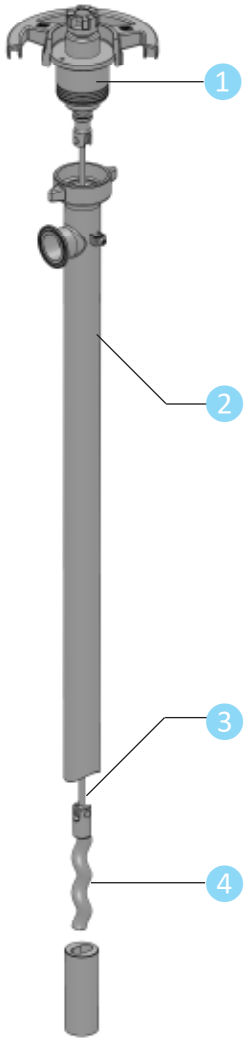

1 **Верхний подшипниковый узел с торцевым уплотнением**
- Крупноразмерный вал и и опора подшипника
- Различные варианты торцевых уплотнений

2 **Легкоразборный корпус насоса**
- Легкая очистка
- Разборка без применения инструментов

3 **Рабочий вал со свободным ротором**
- Простая очистка
- Без наполнения смазкой

4 **Ротор**
- Бережное перекачивание
- Высокое давление
- Постоянная объемная подача

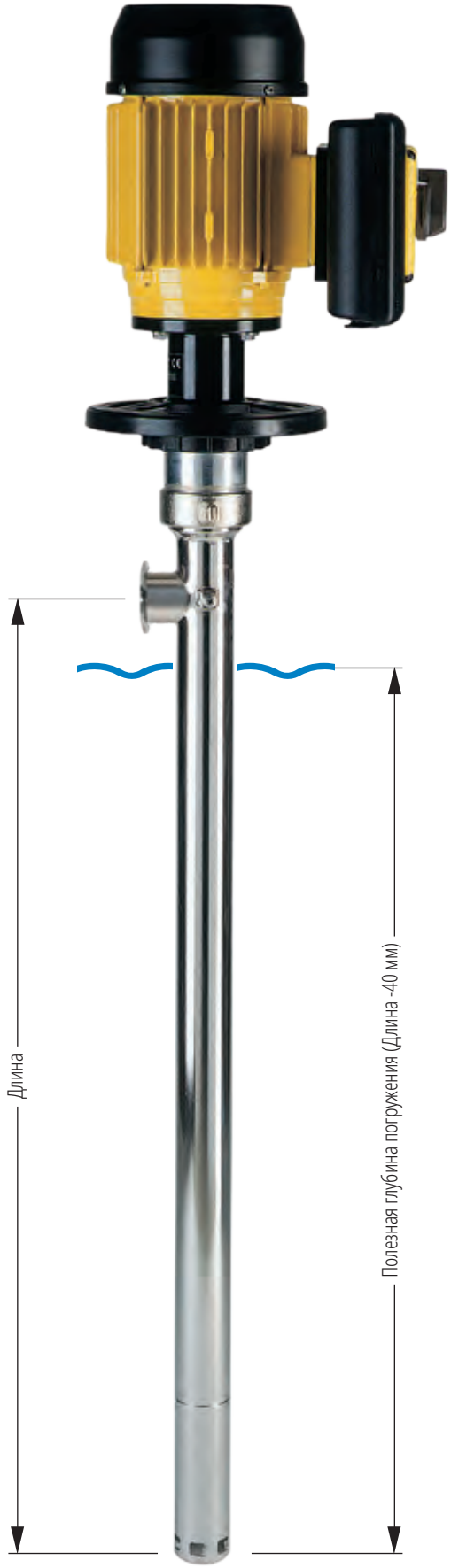

Эксцентрошнековые насосы Lutz

Lutz HD-E-SR PURE для вязких пищевых продуктов

Описание

Насосная часть		HD-E-SR PURE
Категория взрывозащиты 1/2 (по ATEX)		нет
Диаметр погружной части:	до мм	41
Подача:	до л/мин.	17
Напор:	до бар	6
Температура жидкости:	до °C	100
Материал:	Насос	Нерж. сталь (1.4571)
	Статор	PTFE
Напорный патрубок:	Внешняя резьба	G 1 1/4
Вес:	кг	4,5
Длина: 1000 мм ▲*	Артикул № Основной насос	**0155-012**
Модель PURE FPM ▲	Артикул № Дополнительная плата	**0155-016**
Модель PURE EPDM ▲	Артикул № Дополнительная плата	**0155-017**

▲ Пожалуйста, укажите номер артикула основного насоса + номер артикула дополнительной платы за исполнение PURE
* Глубина погружения приблизительно соответствует размеру C в таблице габаритных размеров. Особые длины насосов 600–1500 мм на заказ

Выбор привода

Общепромышленные электродвигатели	MI 4	MI 4-E	MA II 3	MA II 5	MA II 7
Модель Класс брызгозащиты/Вес	500 КВт, 230 В IP 24 2,8 кг -	500 КВт, 230 В IP 24 2,8 кг с регулятором скорости вращения	460 КВт, 230 В IP 54 4,6 кг	575 КВт, 230 В IP 54 5,4 кг	795 КВт, 230 В IP 54 6,6 кг
Артикул № (без НВО)	**0030-000**	**0030-001**	**0060-000**	**0060-001**	**0060-002**
Артикул № (с НВО)	**–**	**–**	**0060-008**	**0060-009**	**0060-010**

Пневмодвигатели	MD1xL	MD2xL
Модель Рабочее давление: Вес	1000 КВт 6 бар 1,0 кг	1000 КВт 6 бар 1,4 кг Плавная регулировка производительности
Артикул №	**0004-725**	**0004-735**

Для вязкости 500 - 30.000 мПа*с

Материалы (контактирующие с перекачиваемой средой):

Модель:	HD-E-SR PURE FPM	HD-E-SR PURE EPDM
Насос:	Нерж. сталь (1.4571)	Нерж. сталь (1.4571)
Статор:	PTFE	PTFE
Торцевое уплотнение:	Нерж. сталь/Графит/FPM	Нерж. сталь/Графит/EPDM
Вторичное уплотнение:	FPM	EPDM
Рабочий вал:	Нерж. сталь (1.4571)	Нерж. сталь (1.4571)

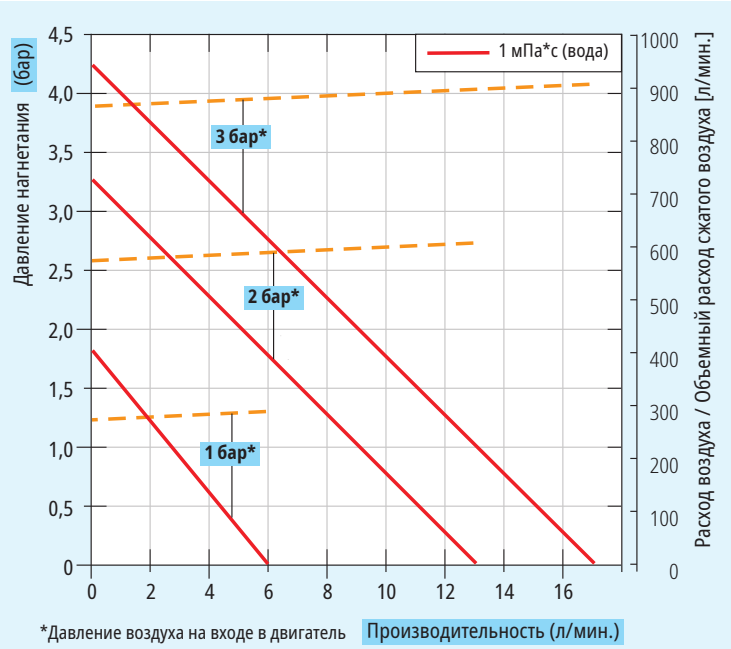

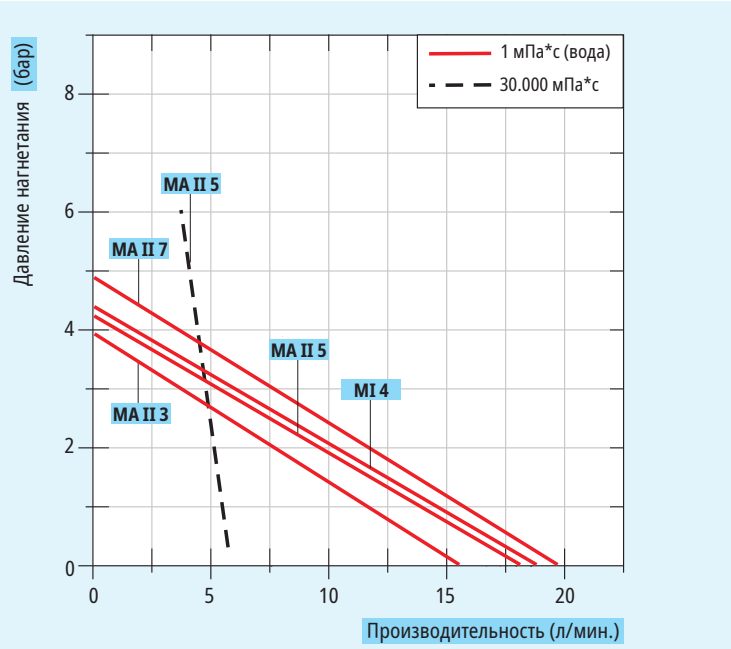

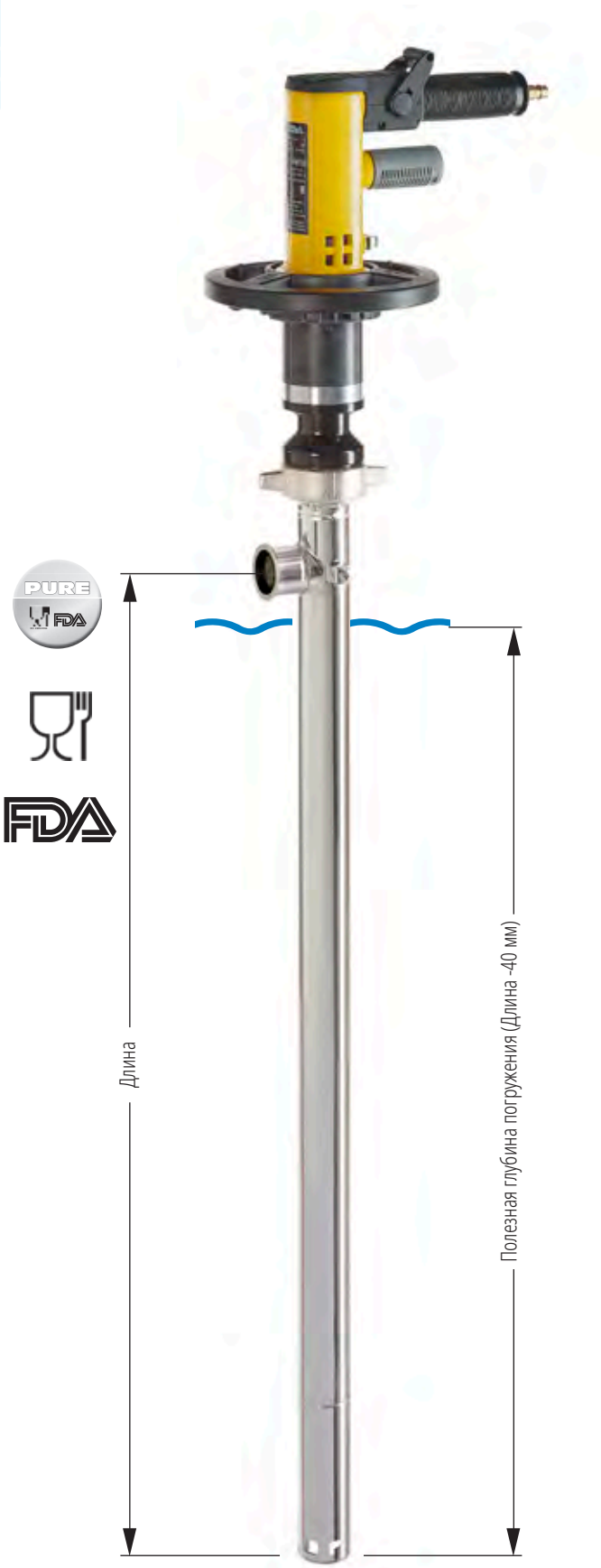

Эксцентрошнековые насосы Lutz

B70V-SR 12.1, 25.1 и 50.1 PURE для вязких пищевых продуктов

Описание

Насосные части		B70V-SR					
Типоразмер		**12.1**	**12.1**	**25.1**	**25.1**	**50.1**	**50.1**
Категория взрывозащиты 1/2 (по ATEX)		нет	да	нет	да	нет	да
Уплотнение	Сальниковое (St) Торцевое уплотнение (GLRD)	GLRD	GLRD	GLRD	GLRD	GLRD	GLRD
Рабочий вал	Торсионный (TS) Универсальный карданный (UJ)	TS	UJ	TS	UJ	TS	UJ
Подача*	до л/мин.	12	12	25	25	50	50
Напор*	до бар	6	6	8	8	8	8
Температура жидкости**	до °C	140	140	140	140	140	140
Материал корпуса		1.4571/1.4404	1.4571/1.4404	1.4571/1.4404	1.4571/1.4404	1.4571/1.4404	1.4571/1.4404
Материал статора		PTFE	PTFE	PTFE	PTFE	PTFE	PTFE
Диаметр погружной части:	мм	54	54	54	54	54	54
Напорный патрубок	Tri-Clamp DN	50	50	50	50	50	50
Вес	кг	7	7	7	7	7	7
Длина***	мм	1000	1000	1000	1000	1100	1100
Артикул № Основной насос ▲		**0174-014**	**0174-024** ●	**0174-134**	**0174-144** ●	**0174-514**	**0174-524** ●
Артикул № Дополнительная плата PURE FPM ▲		**0172-128**	**0173-138** ●	**0172-128**	**0173-138** ●	**0172-128**	**0173-138** ●
Артикул № Дополнительная плата PURE EPDM ▲		**0172-129**	**0173-139** ●	**0172-129**	**0173-139** ●	**0172-129**	**0173-139** ●

▲ Пожалуйста, укажите номер артикула основного насоса + номер артикула дополнительной платы за исполнение PURE

* Определено на воде 20 °C, трехфазный электродвигатель (900 1/мин.), статор из эластомера

** Со статором из PTFE (температура перекачиваемой среды для взрывозащищенного эксцентрошнекового насоса B70V не должна превышать 100 °C)

*** Глубина погружения приблизительно соответствует размеру C в таблице габаритных размеров. Специальные глубины погружения 500 - 2000 мм на заказ (только в исполнении с универсальным карданным валом)

● Взрывозащищённый эксцентрошнековый насос с допуском для приборов категории 1/2 (ATEX) для перекачивания горючих жидкостей группы IIA и класса температур T4

Выбор привода

Общепромышленные электродвигатели	MI 4	MI 4-E	MA II 3	MA II 5	MA II 7
Модель Класс брызгозащиты/Вес	500 КВт, 230 В IP 24 2,8 кг -	500 КВт, 230 В IP 24 2,8 кг с регулятором скорости вращения	460 КВт, 230 В IP 54 4,6 кг	575 КВт, 230 В IP 54 5,4 кг	795 КВт, 230 В IP 54 6,6 кг
Артикул № (без НВО)	**0030-000**	**0030-001**	**0060-000**	**0060-001**	**0060-002**
Артикул № (с НВО)	**–**	**–**	**0060-008**	**0060-009**	**0060-010**

Взрывозащищенные электродвигатели	ME II 3	ME II 5	ME II 7	ME II 8
Модель Класс брызгозащиты/Вес	460 КВт, 230 В IP 54 5,5 кг	580 КВт, 230 В IP 54 6,3 кг	795 КВт, 230 В IP 54 7,5 кг	930 КВт, 230 В IP 54 8 кг
Артикул № (с НВО)	**0050-000**	**0050-001**	**0050-002**	**0050-042**
Артикул № (без НВО)	**0050-016**	**0050-017**	**0050-018**	**0050-041**

Пневмодвигатели	MD1xL	MD2xL
Модель Рабочее давление: Вес	1000 КВт 6 бар 1,0 кг	1000 КВт 6 бар 1,4 кг Плавная регулировка производительности
Артикул №	**0004-725**	**0004-735**

B70V-SR 12.1, 25.1 и 50.1 PURE

Для вязкости 1 - 100.000 мПа*с (Пневмодвигатели)
1 - 30.000 мПа*с (Общепромышленные)

Материалы (контактирующие с перекачиваемой средой):

Модель:	B70V-SR PURE PTFE/FPM	B70V-SR PURE PTFE/EPDM
Корпус:	Нерж. сталь (1.4571/1.4404)	Нерж. сталь (1.4571/1.4404)
Ротор:	Нерж. сталь (1.4571)	Нерж. сталь (1.4571)
Уплотнения:	FPM	EPDM
Торцевое уплотнение: Торсионный вал Универсальный карданный вал	 WC/SiC/FPM WC/WC/FPM	 WC/SiC/EPDM WC/WC/EPDM
Рабочий вал:	Нерж. сталь (1.4571)	Нерж. сталь (1.4571)
Материал статора:	PTFE	PTFE

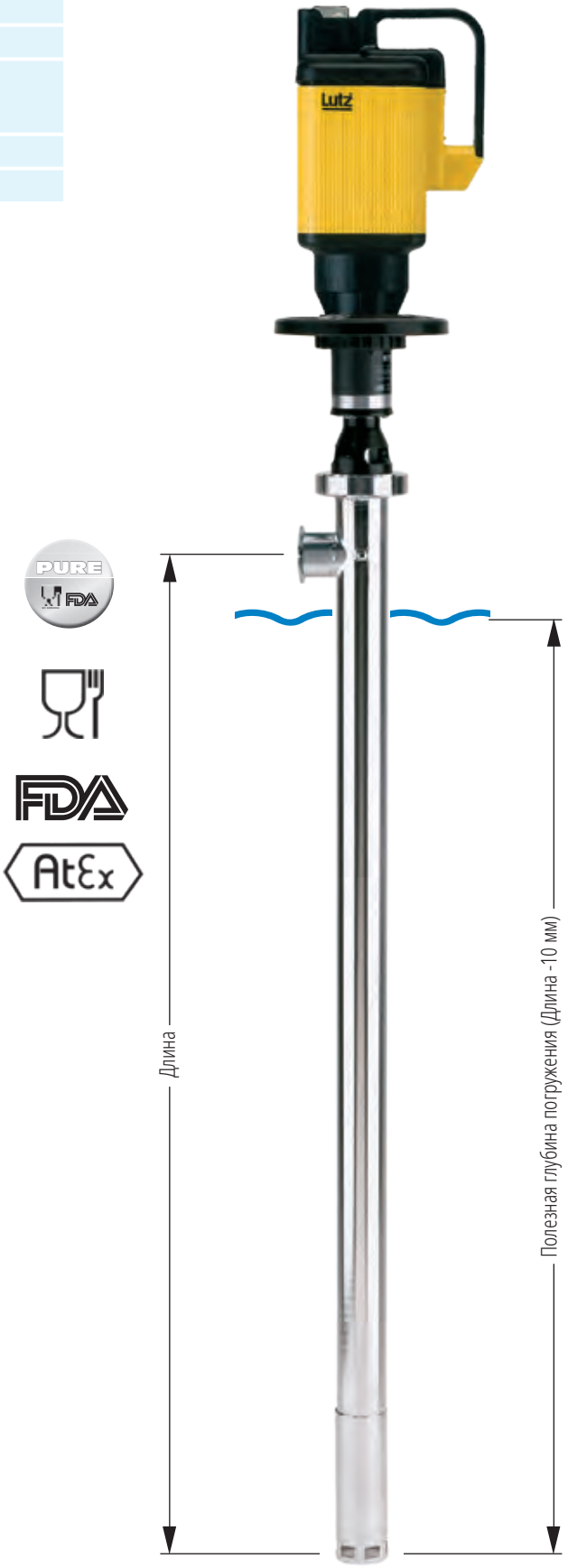

Важная информация!

При работе в помещениях „Зоны 0“ или при перекачивании горючих жидкостей подходят только насосы с торцевым уплотнением, универсальным карданным валом и статором из PTFE.

Диапазон вязкости - от жидкотекучих до вязких сред, вплоть до предела текучести. Нужную Вам информацию по перекачиваемым средам найдите в Таблице химической устойчивости Lutz.

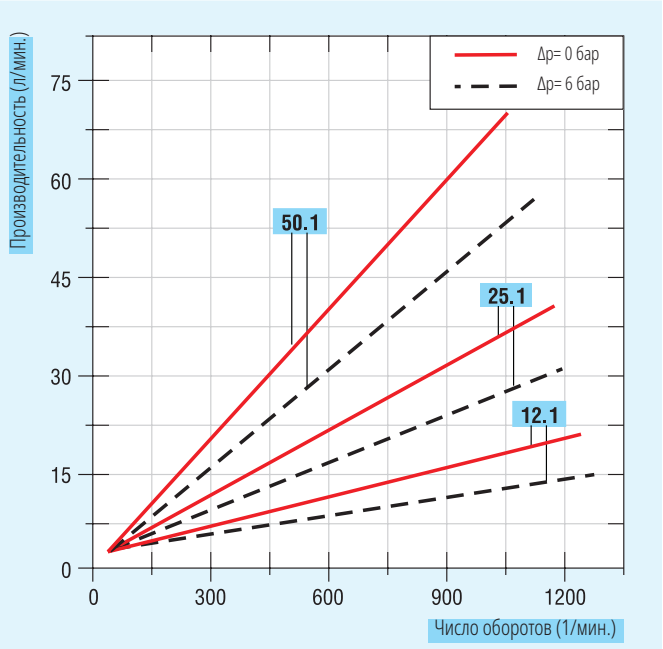

Эксцентрошнековые насосы Lutz

B70V 12.1 и 25.1 PURE для вязких пищевых продуктов

Описание

Насосные части		B70V PURE			
Типоразмер		**12.1**	**12.1**	**25.1**	**25.1**
Категория взрывозащиты 1/2 (по ATEX)		нет	да	нет	да
Уплотнение	Торцевое уплотнение (GLRD)	GLRD	GLRD	GLRD	GLRD
Рабочий вал	Торсионный (TS) Универсальный карданный (UJ)	TS	UJ	TS	UJ
Подача*	до л/мин.	12	12	25	25
Напор*	до бар	6	6	8	8
Температура жидкости**	до °C	140	140	140	140
Материал корпуса		1.4571/1.4404	1.4571/1.4404	1.4571/1.4404	1.4571/1.4404
Материал статора		PTFE	PTFE	PTFE	PTFE
Диаметр погружной части:	мм	54	54	54	54
Напорный патрубок	Tri-Clamp DN	50	50	50	50
Вес	кг	7	7	7	7
Длина***	мм	1000	1000	1000	1000
Артикул №	Основной насос ▲	**0172-004**	**0173-014** ●	**0172-124**	**0173-134** ●
Артикул №	Дополнительная плата PURE FPM ▲	**0172-128**	**0173-138** ●	**0172-128**	**0173-138** ●
Артикул №	Дополнительная плата PURE EPDM ▲	**0172-129**	**0173-139** ●	**0172-129**	**0173-139** ●

▲Пожалуйста, укажите номер артикула основного насоса + номер артикула дополнительной платы за исполнение PURE

* Определено на воде 20 °C, трехфазный электродвигатель (900 1/мин.), статор из эластомера

** Со статором из PTFE (температура перекачиваемой среды для взрывозащищенного эксцентрошнекового насоса B70V не должна превышать 100 °C)

*** Глубина погружения приблизительно соответствует размеру C в таблице габаритных размеров. Специальные глубины погружения 500 - 2000 мм на заказ (только в исполнении с универсальным карданным валом)

● Взрывозащищённый эксцентрошнековый насос с допуском для приборов категории 1/2 (ATEX) для перекачивания горючих жидкостей группы IIA и класса температур T4

Выбор привода

Трехфазные двигатели 230/400 В, 50 Гц, поставляются в исполнении класса эффективности IE 3 согласно Директиве ЕС 640/2009 и 04/2014. На заказ возможна поставка электродвигателей с различными техническими характеристиками.

Трехфазные электродвигатели с клеммной коробкой

Модель	0,75 кВт, 900 1/мин.	1,1 кВт, 700 1/мин.	1,1 кВт, 900 1/мин.
Класс брызгозащиты/Вес	IP 55 16 кг	IP 55 20 кг	IP 55 31 кг
Артикул №	**0172-901**	**0172+826**	**0172-903**

Трехфазные электродвигатели с защитным выключателем

Модель	0,75 кВт, 900 1/мин.	1,1 кВт, 700 1/мин.	1,1 кВт, 900 1/мин.
Класс брызгозащиты/Вес	IP 55 22 кг	IP 55 22 кг	IP 55 32 кг
Артикул №	**0172-900**	**0172+825**	**0172-902**

Электродвигатели взрывозащищенные

Модель	0,55 кВт, 900 1/мин.	0,95 кВт, 900 1/мин.
Класс брызгозащиты	II 2 G Ex e II T3	II 2 G Ex e II T3
Класс брызгозащиты/Вес	IP 55 17 кг	IP 55 25 кг
Артикул №	**0172-804**	**0172-816**

Электродвигатели с частотным преобразователем

Модель	0,75 кВт, 0-900 1/мин.	1,5 кВт, 0-900 1/мин.
Класс брызгозащиты/Вес	IP 55 30 кг	IP 55 35 кг
Артикул №	**0172-768**	**0172-766**

B70V 12.1 и 25.1 PURE

Для вязкости 1 - 100.000 мПа*с

Материалы (контактирующие с перекачиваемой средой):

Модель:	B70V PURE PTFE/FPM	B70V PURE PTFE/EPDM
Корпус:	Нерж. сталь (1.4571/1.4404)	Нерж. сталь (1.4571/1.4404)
Ротор:	Нерж. сталь (1.4571)	Нерж. сталь (1.4571)
Уплотнения:	FPM	EPDM
Торцевое уплотнение: Торсионный вал Универсальный карданный вал	 WC/SiC/FPM WC/WC/FPM	 WC/SiC/EPDM WC/WC/EPDM
Рабочий вал:	Нерж. сталь (1.4571)	Нерж. сталь (1.4571)
Статор:	PTFE	PTFE

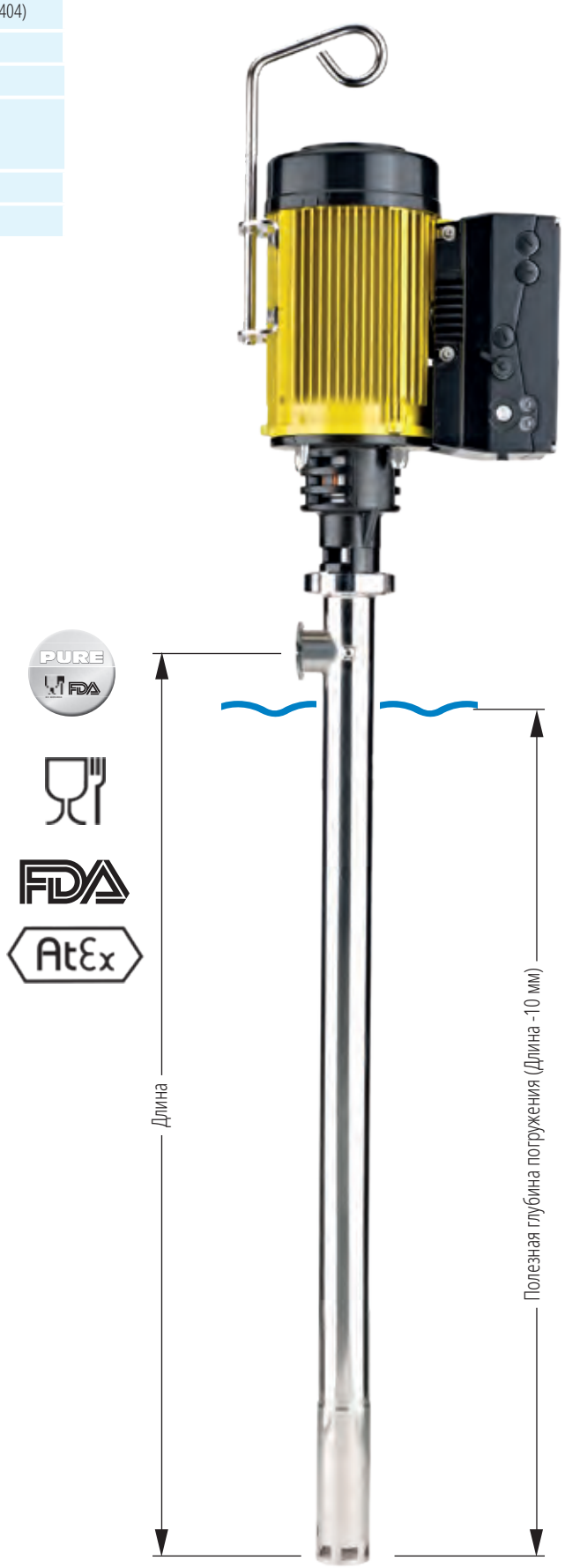

Важная информация!

При работе в помещениях „Зоны 0“ или при перекачивании горючих жидкостей подходят только насосы с торцевым уплотнением, универсальным карданным валом и статором из PTFE.

Диапазон вязкости - от жидкотекучих до вязких сред, вплоть до предела текучести. Нужную Вам информацию по перекачиваемым средам найдите в Таблице химической устойчивости Lutz.

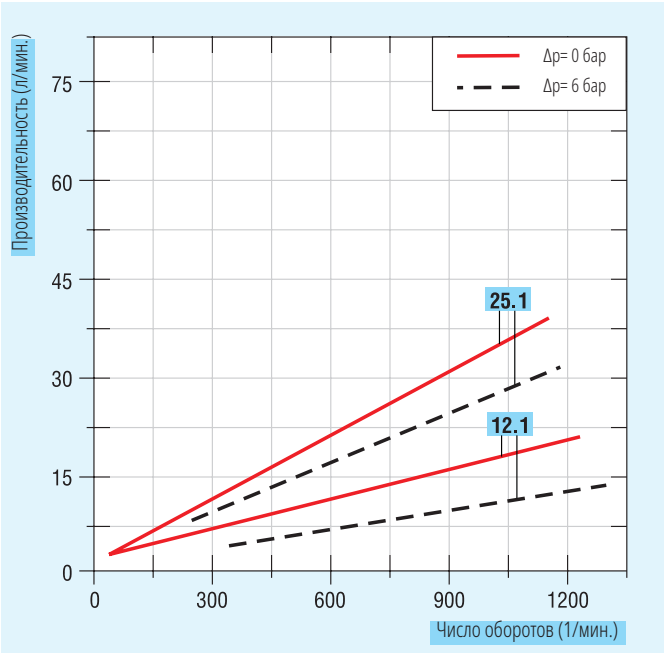

Эксцентрошнековые насосы Lutz

B70V 25.2 PURE для вязких пищевых продуктов

Описание

Насосные части		B70V PURE	
Типоразмер		**25.2**	**25.2**
Категория взрывозащиты 1/2 (по ATEX)		нет	да
Уплотнение	Сальниковое (St) Торцевое уплотнение (GLRD)	GLRD	GLRD
Рабочий вал	Торсионный (TS) Универсальный карданный (UJ)	TS	UJ
Подача*	до л/мин.	25	25
Напор*	до бар	10	10
Температура жидкости**	до °C	140	140
Материал корпуса		1.4571/1.4404	1.4571/1.4404
Материал статора		PTFE	PTFE
Диаметр погружной части:	мм	54	54
Напорный патрубок	Tri-Clamp DN	50	50
Вес	кг	7	7
Длина***	мм	1100	1100
Артикул № Основной насос ▲		**0172-254**	**0173-264** ●
Артикул № Дополнительная плата PURE FPM ▲		**0172-128**	**0173-138** ●
Артикул № Дополнительная плата PURE EPDM ▲		**0172-129**	**0173-139** ●

▲Пожалуйста, укажите номер артикула основного насоса + номер артикула дополнительной платы за исполнение PURE

* Определено на воде 20 °C, трехфазный электродвигатель (900 1/мин.), статор из эластомера

** Со статором из PTFE (температура перекачиваемой среды для взрывозащищенного эксцентрошнекового насоса B70V не должна превышать 100 °C)

*** Глубина погружения приблизительно соответствует размеру C в таблице габаритных размеров. Специальные глубины погружения 500 - 2000 мм на заказ (только в исполнении с универсальным карданным валом)

● Взрывозащищённый эксцентрошнековый насос с допуском для приборов категории 1/2 (ATEX) для перекачивания горючих жидкостей группы IIA и класса температур T4

Выбор привода

Трехфазные двигатели 230/400 В, 50 Гц, поставляются в исполнении класса эффективности IE 3 согласно Директиве ЕС 640/2009 и 04/2014. На заказ возможна поставка электродвигателей с различными техническими характеристиками.

Трехфазные электродвигатели с клеммной коробкой		
Модель	1,1 кВт, 900 1/мин.	1,1 кВт, 700 1/мин.
Класс брызгозащиты/Вес	IP 55 31 кг	IP 55 20 кг
Артикул №	**0172-903**	**0172+826**

Трехфазные электродвигатели с защитным выключателем		
Модель	1,1 кВт, 900 1/мин.	1,1 кВт, 700 1/мин.
Класс брызгозащиты/Вес	IP 54 32 кг	IP 55 22 кг
Артикул №	**0172-902**	**0172+825**

Электродвигатель взрывозащищенный	
Модель	0.95 кВт, 900 1/мин.
Класс брызгозащиты	II 2 G Ex e II T3
Класс брызгозащиты/Вес	IP 55 25 кг
Артикул №	**0172-816**

Электродвигатели с частотным преобразователем		
Модель	0,75 кВт, 0-900 1/мин.	1,5 кВт, 0-900 1/мин.
Класс брызгозащиты/Вес	IP 55 30 кг	IP 55 35 кг
Артикул №	**0172-768**	**0172-766**

B70V 25.2 PURE

Для вязкости 1 - 100.000 мПа*с

Материалы (контактирующие с перекачиваемой средой):

Модель:	B70V PURE PTFE/FPM	B70V PURE PTFE/EPDM
Корпус:	Нерж. сталь (1.4571/1.4404)	Нерж. сталь (1.4571/1.4404)
Ротор:	Нерж. сталь (1.4571)	Нерж. сталь (1.4571)
Уплотнения:	FPM	FPM или EPDM
Торцевое уплотнение: Торсионный вал Универсальный карданный вал	 WC/SiC/FPM WC/WC/FPM	 WC/SiC/EPDM WC/WC/EPDM
Рабочий вал:	Нерж. сталь (1.4571)	Нерж. сталь (1.4571)
Материал статора:	PTFE	PTFE

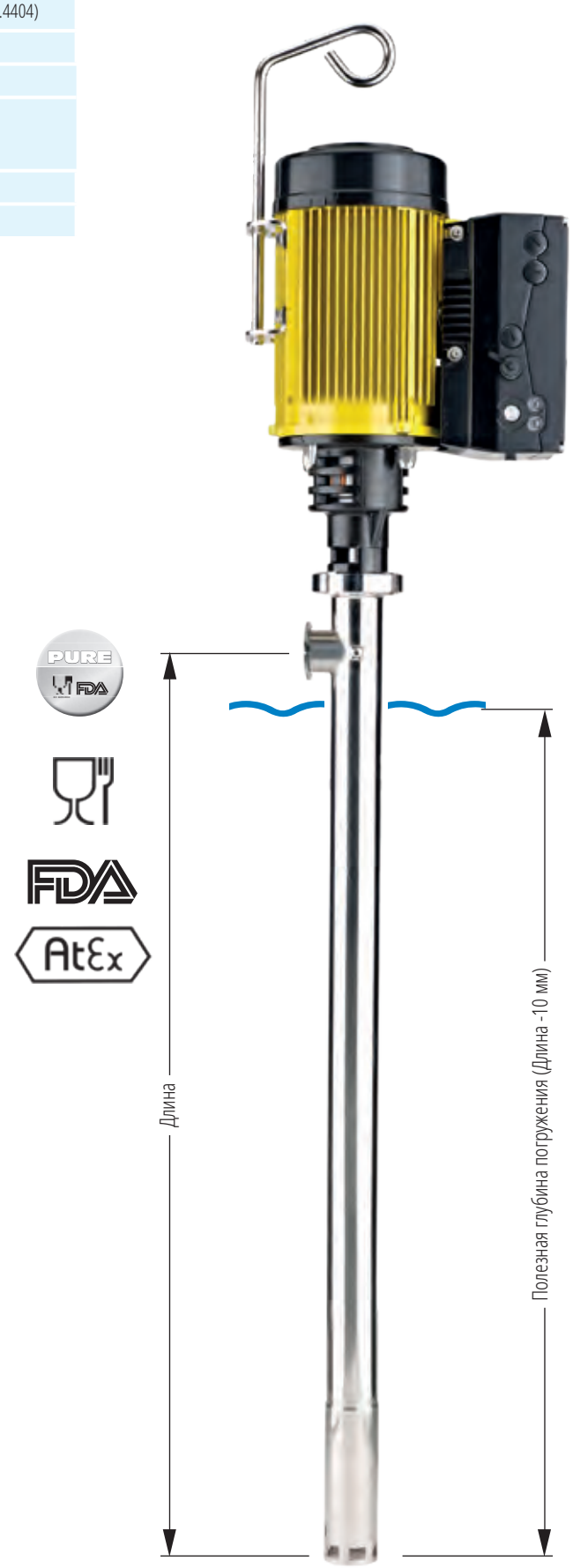

Важная информация!

При работе в помещениях „Зоны 0“ или при перекачивании горючих жидкостей подходят только насосы с торцевым уплотнением, универсальным карданным валом и статором из PTFE.

Диапазон вязкости - от жидкотекучих до вязких сред, вплоть до предела текучести. Нужную Вам информацию по перекачиваемым средам найдите в Таблице химической устойчивости Lutz.

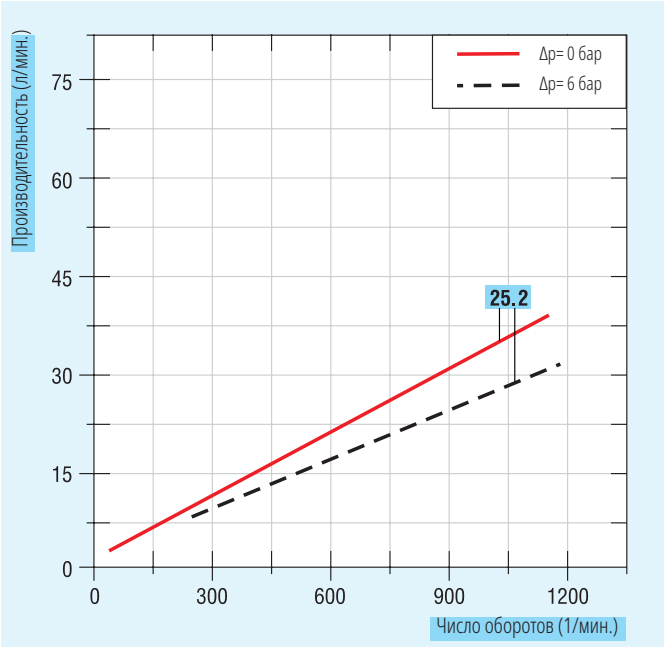

Эксцентрошнековые насосы Lutz

B70V 50.1 и 75.1 PURE для вязких пищевых продуктов

Описание

Насосные части		B70V PURE		
Типоразмер		**50.1**	**50.1**	**75.1**
Категория взрывозащиты 1/2 (по ATEX)		нет	да	нет
Уплотнение	Сальниковое (St) Торцевое уплотнение (GLRD)	GLRD	GLRD	GLRD
Рабочий вал	Торсионный (TS) Универсальный карданный (UJ)	TS	UJ	UJ
Подача*	до л/мин.	50	50	75
Напор*	до бар	6	8	8
Температура жидкости**	до °C	140	140	140
Материал корпуса		1.4571/1.4404	1.4571/1.4404	1.4571/1.4404
Материал статора		PTFE	PTFE	PTFE
Диаметр погружной части:	мм	54	54	54
Напорный патрубок	Tri-Clamp DN	50	50	50
Вес	кг	7	7	7
Длина***	мм	1100	1100	1100
Артикул № Основной насос ▲		**0172-504**	**0173-514** ●	**0173-564**
Артикул № Дополнительная плата PURE FPM ▲		**0172-128**	**0173-138** ●	**0173-140**
Артикул № Дополнительная плата PURE EPDM ▲		**0172-129**	**0173-139** ●	**0173-141**

▲Пожалуйста, укажите номер артикула основного насоса + номер артикула дополнительной платы за исполнение PURE

* Определено на воде 20 °C, трехфазный электродвигатель (900 1/мин.), статор из эластомера

** Со статором из PTFE (температура перекачиваемой среды для взрывозащищенного эксцентрошнекового насоса B70V не должна превышать 100 °C)

*** Глубина погружения приблизительно соответствует размеру C в таблице габаритных размеров. Специальные глубины погружения 500 - 2000 мм на заказ (только в исполнении с универсальным карданным валом)

● Взрывозащищённый эксцентрошнековый насос с допуском для приборов категории 1/2 (ATEX) для перекачивания горючих жидкостей группы IIA и класса температур T4

Выбор привода

Трехфазные двигатели 230/400 В, 50 Гц, поставляются в исполнении класса эффективности IE 3 согласно Директиве ЕС 640/2009 и 04/2014. На заказ возможна поставка электродвигателей с различными техническими характеристиками.

Трехфазные электродвигатели с клеммной коробкой			
Модель Класс брызгозащиты/Вес	1,1 кВт, 700 1/мин. IP 55 20 кг	1,1 кВт, 900 1/мин. IP 55 31 кг	1,5 кВт, 700 1/мин. IP 55 38 кг
Артикул №	**0172+826**	**0172-903**	**0172-761**

Трехфазные электродвигатели с защитным выключателем			
Модель Класс брызгозащиты/Вес	1,1 кВт, 700 1/мин. IP 55 22 кг	1,1 кВт, 900 1/мин. IP 55 32 кг	1,5 кВт, 700 1/мин. IP 55 39 кг
Артикул №	**0172+825**	**0172-902**	**0172-760**

Электродвигатель взрывозащищенный	
Модель Класс брызгозащиты Класс брызгозащиты/Вес	0,95 кВт, 900 1/мин. II 2 G Ex e II T3 IP 55 25 кг
Артикул №	**0172-816**

Электродвигатель с частотным преобразователем	
Модель Класс брызгозащиты/Вес	1,5 кВт, 0-900 1/мин. IP 55 35 кг
Артикул №	**0172-766**

B70V 50.1 и 75.1 PURE

Для вязкости 1 - 100.000 мПа*с

Материалы (контактирующие с перекачиваемой средой):

Модель:	B70V PURE PTFE/FPM	B70V PURE PTFE/EPDM
Корпус:	Нерж. сталь (1.4571/1.4404)	Нерж. сталь (1.4571/1.4404)
Ротор:	Нерж. сталь (1.4571)	Нерж. сталь (1.4571)
Уплотнения:	FPM	EPDM
Торцевое уплотнение: Торсионный вал Универсальный карданный вал	 WC/SiC/FPM WC/WC/FPM	 WC/SiC/EPDM WC/WC/EPDM
Рабочий вал:	Нерж. сталь (1.4571)	Нерж. сталь (1.4571)
Материал статора:	PTFE	PTFE

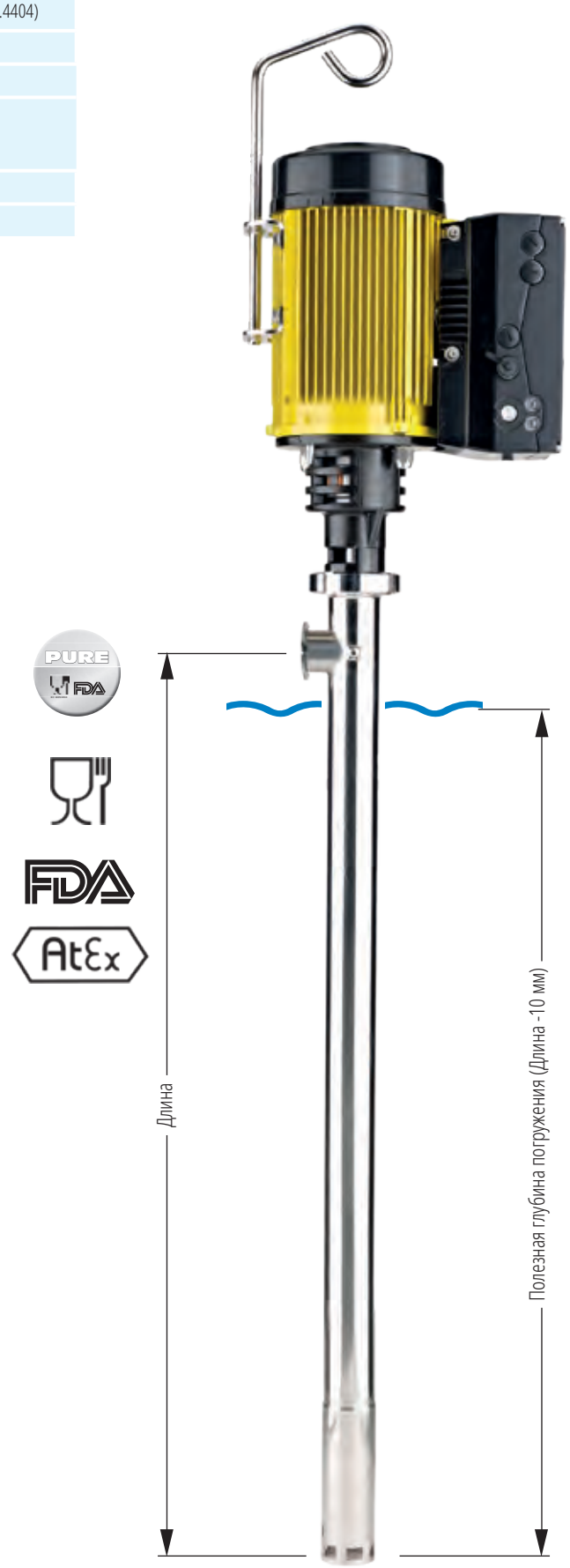

Важная информация!

При работе в помещениях „Зоны 0“ или при перекачивании горючих жидкостей подходят только насосы с торцевым уплотнением, универсальным карданным валом и статором из PTFE.

Диапазон вязкости - от жидкотекучих до вязких сред, вплоть до предела текучести. Нужную Вам информацию по перекачиваемым средам найдите в Таблице химической устойчивости Lutz.

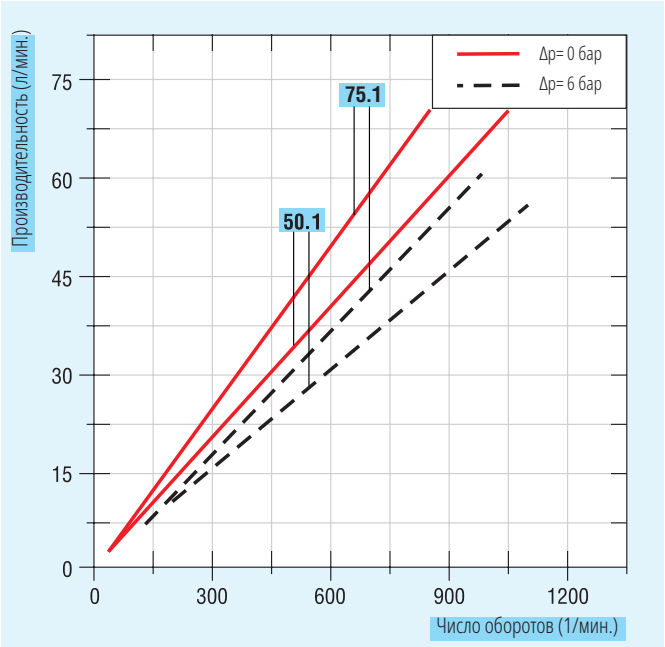

Эксцентрошнековые насосы Lutz

B70V 120.1 PURE для вязких и пастообразных пищевых продуктов

Описание

Насосные части		B70V PURE
Типоразмер		**120.1**
Категория взрывозащиты 1/2 (по ATEX)		нет
Уплотнение Торцевое уплотнение	(GLRD)	GLRD
Рабочий вал Универсальный карданный	(UJ)	UJ
Подача*	до л/мин.	120
Напор*	до бар	6
Температура жидкости	до °C	140
Материал корпуса		1.4571
Материал статора		PTFE
Диаметр погружной части**	до мм	131
Напорный патрубок	Tri-Clamp DN	50
Вес	кг	21
Длина***	мм	1100
Артикул № Основной насос ▲		**0175-204**
Артикул № Дополнительная плата PURE FPM ▲		**0175-208**
Артикул № Дополнительная плата PURE EPDM ▲		**0175-209**

▲Пожалуйста, укажите номер артикула основного насоса + номер артикула дополнительной платы за исполнение PURE

* Определено на воде 20 °C, трехфазный электродвигатель (600 или 700 1/мин.), статор из эластомера
** Требуется шпунтовое отверстие Ø 133 мм
*** Глубина погружения приблизительно соответствует размеру C в таблице габаритных размеров. Специальные глубины погружения 500 - 2500 мм на заказ.

Выбор привода

Трехфазные электродвигатели с клеммной коробкой	Для B70V - 120.1	
Модель Класс брызгозащиты/Вес	2.2 кВт, 600 1/мин. IP 55 42 кг	3.0 кВт, 600 1/мин. IP 55 47 кг
Артикул №	**0175-802**	**0175-803**

Электродвигатель с частотным преобразователем	Для B70V - 120.1
Модель Класс брызгозащиты/Вес	3.0 кВт, 0-600 1/мин. IP 55 45 кг
Артикул №	**0175+802**

Трехфазные двигатели 230/400 В, 50 Гц,
поставляются в исполнении класса эффективности IE 3 согласно Директиве ЕС 640/2009 и 04/2014.

На заказ возможна поставка электродвигателей с различными техническими характеристиками.

B70V 120.1 PURE

Для вязкости 1 - 120.000 мПа*с

Материалы (контактирующие с перекачиваемой средой):

Модель:	B70V PURE PTFE/FPM	B70V PURE PTFE/EPDM
Корпус:	Нерж. сталь (1.4571)	Нерж. сталь (1.4571)
Ротор:	Нерж. сталь (1.4571)	Нерж. сталь (1.4571)
Уплотнения:	FPM	EPDM
Торцевое уплотнение:*	WC/WC, FPM	WC/WC, EPDM
Рабочий вал:	Нерж. сталь (1.4571)	Нерж. сталь (1.4571)
Материал статора:	PTFE	PTFE

* Альтернативные скользящие поверхности на заказ

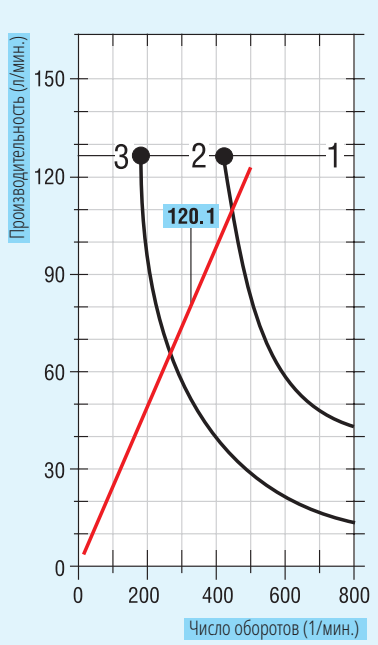

Диапазон 1:

легкотекучие жидкости со смазывающей способностью, например: вино, молоко, масло и др.
η < 7000 мПа*с

Диапазон 2:

абразивные и вязкие среды, например, суспензии, клеи, краски и др.
η < 20000 мПа*с

Диапазон 3:

очень абразивные и высоковязкие среды, например, мёд, жиры, сиропы и др.
η > 20000 мПа*с

Диапазон вязкости:

От жидкостей, схожих по вязкости с водой, и вплоть до предела текучести

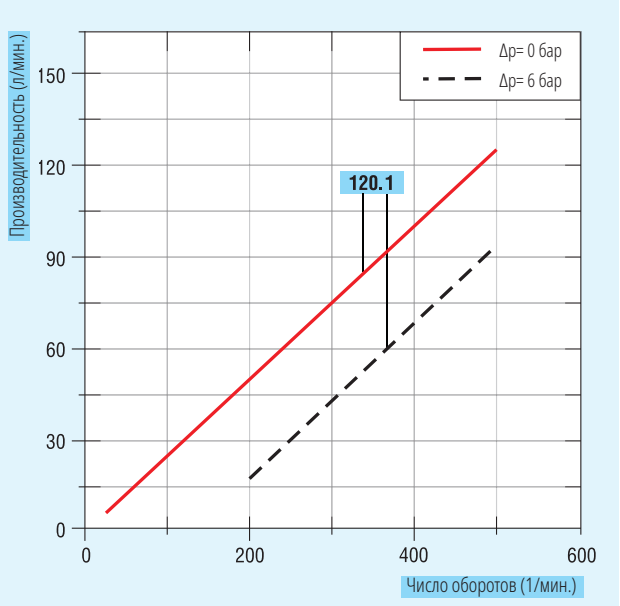

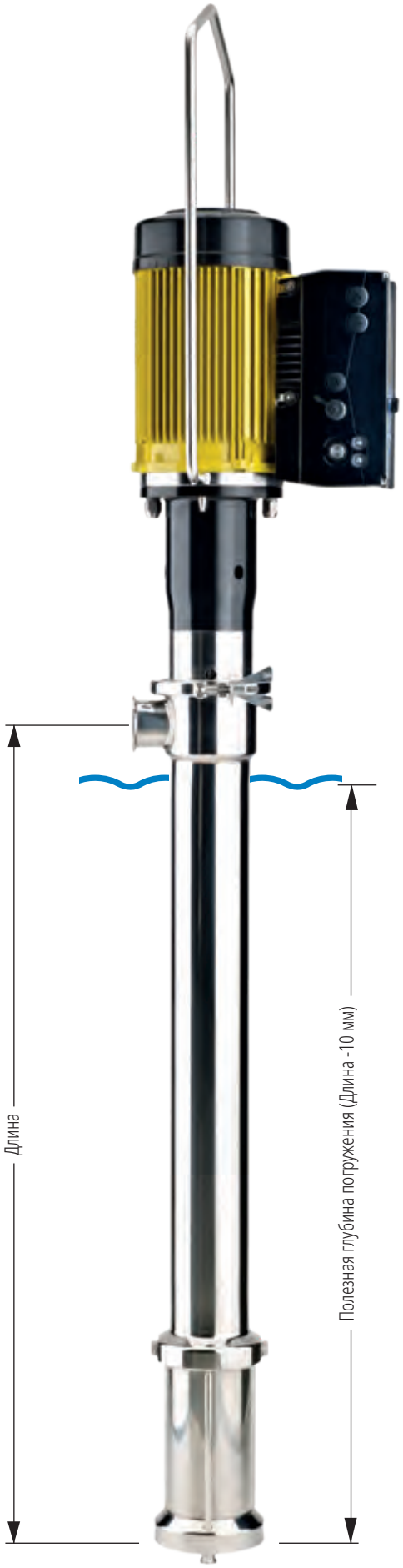

Соответствующие FDA пневматические мембранные насосы

DMP 1/2“ - 1“ из пластика

Универсальный и регулируемый насос, идеально подходящий для агрессивных и нейтральных, водных и слегка вязких жидкостей при производстве и переработке пищевых продуктов.

Дополнительные комплектующие для пищевкусовых продуктов

Для обеспечения надежного процесса наполнения шланги, раздаточные пистолеты и устройство для слива отвечают требованиям пищевой и пищевкусовой промышленности.

Сертифицированное качество

Все используемые материалы проверены и отвечают необходимым стандартам. Соблюдение высоких требований к качеству подверждено заявлением о соответствии.

Расходомер Lutz
TS VA10 Niro в исполнении PURE

Расходомер жидкости VA10 Niro PURE с сенсорным экраном и фоновой подсветкой убеждает своей понятной индикацией и удобством управления, многоязычным интерфейсом и компактным исполнением. Помощь пользователю с текстовыми подсказками, системными сообщениями и справкой, а также функции безопасности и контроля практически полностью исключает неисправности. Для этой модели доступно как ручное, так и внешнее управление.

- + Точный контроль количества жидкотекучих пищевых продуктов и сырья
- + Понятная индикация и удобное управление
- + Защита от ошибок в управлении
- + Высокая точность измерения благодаря возможности коррекции
- + Простая калибровка
- + Простая установка и ввод в эксплуатацию
- + Внешнее управление/анализ данных через стандартные интерфейсы

PURE FDA

Характеристики:

- Работа по принципу насоса с качающимися шайбами
- Все детали, контактирующие с перекачиваемой жидкостью, изготовлены из безопасных материалов
- Сенсорный экран
- Многоязычное меню
- Текстовые подсказки
- Встроенная справка
- Функции безопасности и контроля
- С предустановкой количества или без нее
- Модульная концепция„Plug & Play“
- Взрывозащищенные исполнения с допуском согласно Директиве ATEX 2014/34/EU категория 1/2

Предустановка количества

Встраиваемый в систему учета модульный блок реле после достижения предустановленного количества автоматически отключает двигатель насоса и / или магнитный клапан.

Измерение без программирования - серия TS

Для водянистых, жирных и легковоспламеняющихся пищевых продуктов

Рабочие характеристики		Тип VA10 PURE	Тип VA10 Ex PURE
Область применения		водянистые и жирные пищевые продукты	легковоспламеняющиеся пищевые продукты
Диапазон расходов	л/мин.	min. 10 – до 100	min. 10 – до 100
Температура	°C	80	60
Вязкость	мПа.с	5.000	5.000
Рабочее давление	бар	10	10
Точность		± 1%	± 1%
Подключение на входе и выходе		Трехзажимный разъем DN 32	Трехзажимный разъем DN 32
ЖК-дисплей		Сенсорная панель 63x63 мм 128x128 точек Сброс индикации единичного измерения и общего расхода	
Язык меню дисплея		DE, GB, ES, FR, IT, NL, PT, RU	
Материалы: Корпус Измерительная камера Уплотнения Магнит		 Нерж. сталь (1.4581/1.4571)* Нерж. сталь (1.4581/1.4571) PTFE/PVDF FEP PVDF в капсуле	 Нерж. сталь (1.4581/1.4571)* Нерж. сталь (1.4581/1.4571) PTFE/PVDF/PE FEP PVDF в капсуле
Тип взрывозащиты: Панель управления Базовый расходомер		 – –	 II 2G Ex ib IIB T4 Gb** II 2G T4 Gb
Класс брызгозащиты		IP 55	IP 55
Вес	кг	3,7	3,7
Артикул № базовое исполнение▲		**0231-049**	**0231-040 ●**

* Специальные материалы по запросу. Данные по химической устойчивости различных исполнений расходомеров приведены в перечне устойчивости.
** Вид взрывозащитыII 2G Ex ib IIC T4 Gb по запросу

Артикул № наценка за исполнение PURE▲	0230-330	0230-331

▲Указывайте Артикул № базового исполнения + Артикул № исполнения PURE

Рекомендуемые комплектующие: сетевой адаптер: сетевой адаптер NG10***		
Напряжение	В	220-230
Частота	Гц	50-60
Артикул №		**0230-230**

*** Время работы только от аккумуляторов без подключения к сети ограничено

● Может использоваться для перекачивания легковоспламеняющихся жидкостей (например, этанола, бензина), а также при эксплуатации насоса на взрывоопасной территории

Измерение с программированием - серия TS

для водянистых, жирных и легковоспламеняющихся пищевых продуктов

Рабочие характеристики		Тип VA10/RM10 PURE	Тип VA10/Ex-RM10dK PURE
Область применения		водянистые и жирные пищевые продукты	легковоспламеняющиеся пищевые продукты
Диапазон расходов	л/мин.	min. 10 – до 100	min. 10 – до 100
Температура	°C	80	40
Вязкость	мПа.с	5.000	5.000
Рабочее давление	бар	10	10
Точность		± 1%	± 1%
Подключение на входе и выходе		Трехзажимный разъем DN 32	Трехзажимный разъем DN 32
ЖК-дисплей		Сенсорная панель 63x63 мм 128x128 точек Сброс индикации единичного измерения и общего расхода	
Язык меню дисплея		DE, GB, ES, FR, IT, NL, PT, RU	
Материалы: Корпус Измерительная камера Уплотнения Магнит		 Нерж. сталь (1.4581/1.4571)* Нерж. сталь (1.4581/1.4571) PTFE/PVDF FEP PVDF в капсуле	 Нерж. сталь (1.4581/1.4571)* Нерж. сталь (1.4581/1.4571) PTFE/PVDF/PE FEP PVDF в капсуле
Тип взрывозащиты: Панель управления Базовый расходомер		 – –	 II 2G Ex ib IIB T4 Gb** II 2G T4 Gb
Класс брызгозащиты		IP 55	IP 55
Вес	кг	4,1	6,7
Релейный модуль		**RM10 230 В**	**Ex-RM10dK 230 В**
Напряжение	В	220-230	220-240
Частота	Гц	50-60	50-60
Разъемы		2 разъема (равнопотенциальные)	2 разъема (равнопотенциальные)
Выход 1 (к насосу)		8 A, cos > 0,7	8 A, cos > 0,7
Выход 2 (к клапану)		0,5 A	0,5 A
Тип взрывозащиты		–	II 2 G Ex de [ib Gb] IIC T6 Gb
Артикул № базовое исполнение▲		**0231-041**	**0231-040 ● + 0230-251 ●**

* Специальные материалы по запросу. Данные по химической устойчивости различных исполнений расходомеров приведены в перечне устойчивости.
** Вид взрывозащитыII 2G Ex ib IIC T4 Gb по запросу

Артикул № наценка за исполнение PURE▲	0230-330	0230-331

▲Указывайте Артикул № базового исполнения + Артикул № наценки за исполнение PURE

Комплектующие

Краткий обзор

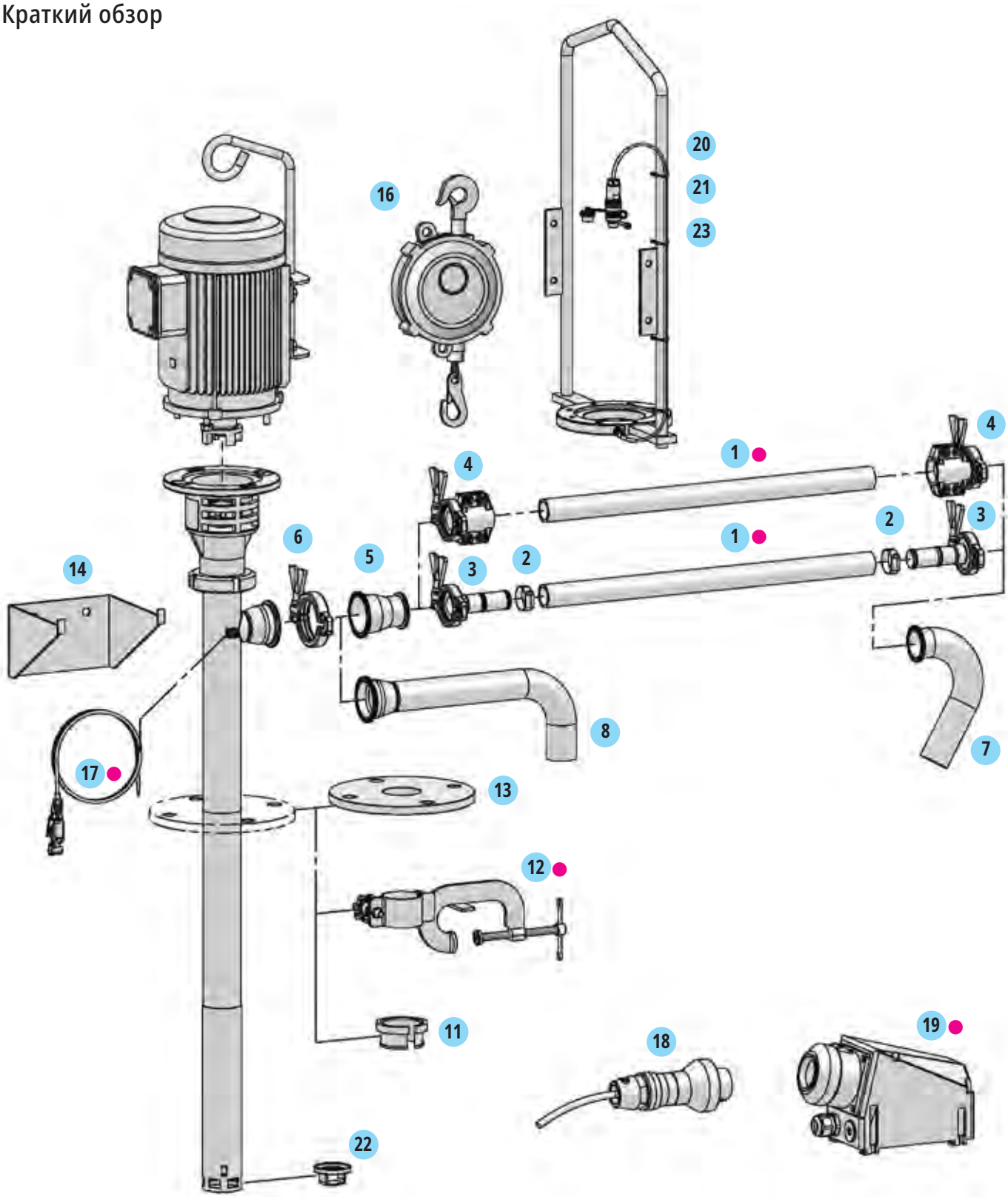

1 ● Шланг	8 ● Сливная дуга	18 ● Штекер (взрывозащищенный)
2 Хомут для шланга	11 Бочковой адаптер	19 ● Розетка (взрывозащищенная)
3 Присоединитель шланга	12 Штатив для крепления насоса	20 ● Кронштейн для транспортировки
4 Присоединитель шланга	13 Встраиваемый фланец	21 Кольцо импульсного датчика
5 Трехзажимный переходник Tri-Clamp	14 Настенный кронштейн	22 ● Донный затвор для внутр. слоя бочки
6 Трехзажимная скоба Tri-Clamp	16 ● Тельфер	23 ● Панель управления
7 ● Сливная дуга	17 Кабель выравнивания потенциалов	

● Может использоваться для перекачивания легковоспламеняющихся жидкостей (например, этанола, бензина), а также при эксплуатации насоса на взрывоопасной территории

Характеристики		Арт. №	Описание

1 Спиральный шланг ПВХ (PVC)

Шланг для жидких пищевых продуктов, из ПВХ с тканевой прослойкой и вставкой из оцинкованной стальной спирали, внутри и снаружи гладкий, отвечает. Регламенту ЕС 1935/2004 EG.

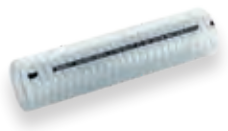

Рабочее давление:	до 14 бар	
Температура жидкости:	-5 °C до +65 °C	
Ном. внутр. диаметр:	Вес:	
DN 25 (1”)	0,67 кг/м	**0374-467**
DN 32 (1 1/4”)	0,80 кг/м	**0374-468**
DN 38 (1 1/2”)	1,15 кг/м	**0374-469**
DN 50 (2”)	1,60 кг/м	**0374-470**

1 Химический шланг для пищевых продуктов

Цветовая маркировка: “синий/белый/синий”.
Для пищевкусовых продуктов, фармацевтики, косметики и гигиенических товаров, отвечает Регламенту ЕС 1935/2004 EG или требованиям Директив FDA и ATEX.
Внутри: UPE (высокомолекулярный полиэтилен) светлого цвета со спиральной Ом- проводящей линией UPE черный, гладкий, не выгорающий, износостойкий.
Промежуточное покрытие: токопроводящий EPDM
Снаружи: светло-серый EPDM, токопроводящий, не выгорающий, стойкий к озновым и УФ- лучам, трудновоспламеняющийся, тип Ω меньше 10^6 Ом (согласно EN 12115).

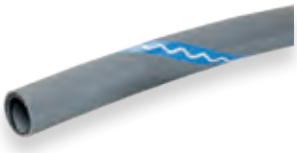

Рабочее давление:	до 16 бар	
Температура жидкости:	-30 до +100 °C Стерилизуется при 130 °C больше 30 минут (открытая система)	
Ном. внутр. диаметр:	Вес:	
DN 25 (1”)	0,8 кг/м	**0374-476** ●
DN 32 (1 1/4”)	0,9 кг/м	**0374-477** ●
DN 38 (1 1/2”)	1,2 кг/м	**0374-478** ●
DN 50 (2”)	1,9 кг/м	**0374-479** ●

2 Бесступенчатые одноушные хомуты для шланга

Одноушные хомуты из нержавеющей стали для надёжной фиксации различных раздаточных рукавов на точке подсоединения.

DN 19 (1”)	**0301-400**
DN 25 (1 1/4” - 1 1/2”)	**0301-401**
DN 32-38 (2”)	**0302-402**

● Может использоваться для перекачивания легковоспламеняющихся жидкостей (например, этанола, бензина), а также при эксплуатации насоса на взрывоопасной территории

Комплектующие

Для серий B70 SanitaryPlus и B70 PURE

Описание	Характеристики	Арт. №

Указание:
Наконечник предназначен для надлежащего подсоединения шланга согласно актуальной Директиве ЕС "О напорном оборудовании".

3 Соединитель для шланга с трехзажимным разъемом Tri-Clamp

Для подключения подающего шланга к эксцентрошнековому насосу B70, сливу или фитингам с трехзажимным разъемом Tri-Clamp
(состоит из штуцера шланга, скобы и уплотнения)
Материал : Нерж. сталь (1.4404)

Соединение:	Для шланга с ном. внутр. диаметром:	Уплотнение:	
Трехзажимный разъем DN 32**	DN 19 (3/4")	EPDM	**0204-870**
Трехзажимный разъем DN 32**	DN 19 (3/4")	FPM	**0204-871**
Трехзажимный разъем DN 32**	DN 25 (1")	EPDM	**0204-872**
Трехзажимный разъем DN 32**	DN 25 (1")	FPM	**0204-873**
Трехзажимный разъем DN 32**	DN 32 (1 1/4")	EPDM	**0204-874**
Трехзажимный разъем DN 32**	DN 32 (1 1/4")	FPM	**0204-875**
Трехзажимный разъем DN 32**	DN 38 (1 1/2")	EPDM	**0204-876**
Трехзажимный разъем DN 32**	DN 38 (1 1/2")	FPM	**0204-877**
Трехзажимный разъем DN 50	DN 38 (1 1/2")	EPDM	**0172-746**
Трехзажимный разъем DN 50	DN 38 (1 1/2")	FPM	**0204-878**
Трехзажимный разъем DN 50	DN 50 (2")	EPDM	**0204-879**
Трехзажимный разъем DN 50	DN 50 (2")	FPM	**0204-880**

Для индивидуальных потребностей, таких как подключение к трехзажимным фитингам Tri-Clamp: трехзажимный штуцер шланга Tri-Clamp (1.4404):

DN 32 Для для шланга DN 19	**0370-093**
DN 32 Для для шланга DN 25	**0370-094**
DN 32 Для для шланга DN 32	**0370-095**
DN 32 Для для шланга DN 38	**0370-096**
DN 50 Для для шланга DN 50	**0370-097**

Трехзажимная скоба Tri-Clamp (1.4408):

DN 25/32/40	**0370-088**
DN 50	**0370-084**

Трехзажимные уплотнения Tri-Clamp:

DN 32, EPDM	**0314-596**
DN 32, FPM	**0314-597**
DN 40, EPDM	**0314-598**
DN 40, FPM	**0314-599**
DN 50, EPDM	**0314-590**
DN 50, FPM	**0314-591**

** При использовании на эксцентрошнековом насосе B70 потребуется дополнительный переходник DN 50 на DN 25/32/40 (поз.5) и скоба (поз. 6).

3 Переходные трехзажимные фиттинги Tri-Clamp

DN 32 на резьбовое трубное соединение DIN 11851 Rd 58 x 1/6 (DIN 405)	**0172-668**
DN 50 на резьбовое трубное соединение DIN 11851 Rd 78 x 1/6 (DIN 405)	**0172-747**

● Может использоваться для перекачивания легковоспламеняющихся жидкостей (например, этанола, бензина), а также при эксплуатации насоса на взрывоопасной территории

Характеристики	Арт. №

Описание

4 Соединение шланга с трехзажимным разъемом Tri-Clamp

Для подключения подающего шланга к эксцентрошнековому насосу B70, сливу или фитингам с трехзажимным разъемом Tri-Clamp во взрывоопасной зоне.
Шланговый соединитель образует переход с хорошей токопроводимостью между токопроводящим шлангом и насосом/фитингом. Омическое сопротивление между фитингами не должно превышать 10^6 Ом
(состоит из штуцера шланга, зажимных хомутов, скобы и уплотнения)
Материал : Нерж. сталь (1.4404)

Соединение:	Для шланга с ном. внутр. диаметром:	Уплотнение:	
Трехзажимный разъем DN 32**	DN 19 (3/4")	EPDM	**0204-860** ●
Трехзажимный разъем DN 32**	DN 19 (3/4")	FPM	**0204-861** ●
Трехзажимный разъем DN 32**	DN 25 (1")	EPDM	**0204-862** ●
Трехзажимный разъем DN 32**	DN 25 (1")	FPM	**0204-863** ●
Трехзажимный разъем DN 32**	DN 32 (1 1/4")	EPDM	**0204-864** ●
Трехзажимный разъем DN 32**	DN 32 (1 1/4")	FPM	**0204-865** ●
Трехзажимный разъем DN 40**	DN 38 (1 1/2")	EPDM	**0204-866** ●
Трехзажимный разъем DN 40**	DN 38 (1 1/2")	FPM	**0204-867** ●
Трехзажимный разъем DN 50	DN 50 (2")	EPDM	**0204-868** ●
Трехзажимный разъем DN 50	DN 50 (2")	FPM	**0204-869** ●

Для индивидуальных потребностей, таких как подключение к трехзажимным фитингам Tri-Clamp: трехзажимный штуцер шланга Tri-Clamp (1.4404):

DN 32 Для для шланга DN 19	**0300-174**
DN 32 Для для шланга DN 25	**0300-175**
DN 32 Для для шланга DN 32	**0300-176**
DN 40 Для для шланга DN 38	**0300-177**
DN 50 Для для шланга DN 50	**0300-178**

Зажимные хомуты (1.4408):

DN 19	**0300-180**
DN 25	**0300-181**
DN 32	**0300-182**
DN 38	**0300-183**
DN 50	**0300-184**

Трехзажимные скобы Tri-Clamp (1.4408):

DN 25/32/40	**0370-088**
DN 50	**0370-084**

Трехзажимные уплотнения Tri-Clamp:

DN 32, EPDM	**0314-596**
DN 32, FPM	**0314-597**
DN 40, EPDM	**0314-598**
DN 40, FPM	**0314-599**
DN 50, EPDM	**0314-590**
DN 50, FPM	**0314-591**

** При использовании на эксцентрошнековом насосе B70 потребуется дополнительный переходник DN 50 на DN 25/32/40 (поз.5) и скоба (поз. 6).

● Может использоваться для перекачивания легковоспламеняющихся жидкостей (например, этанола, бензина), а также при эксплуатации насоса на взрывоопасной территории

Комплектующие

Для серий B70 SanitaryPlus и B70 PURE

Описание	Характеристики	Арт. №
	5 Трехзажимный переходник Tri-Clamp: Подходит для соединения трехзажимных фитингов Tri-Clamp DN 25/32/40 с трехзажимным штуцером Tri-Clamp DN 50. Материал: Нерж. сталь (1.4408) DN 50 на DN 25/32/40	**0300-185** ●
	6 Трехзажимная скоба Tri-Clamp: Подходит для соединения фитингов DN 50 с штуцером DN 50. Материал: нерж. сталь (1.4408), включая уплотнение DN 50, Уплотнение EPDM DN 50, Уплотнение FPM	 **0172-745** ● **0204-477** ●
	7 Сливная дуга Устанавливается на конце шланга для прямого слива и перелива в резервуары, включая уплотнение и скобы. Материа : Нерж. сталь I (1.4301/EPDM) Трехзажимный разъем DN 32 Трехзажимный разъем DN 40	 **0370-098** ● **0370-099** ●
	8 Сливная дуга Устанавливается на выходе насоса для прямого слива и перелива в резервуары, включая уплотнение и скобы. Материал: нерж. сталь (1.4571, 1.4404/EPDM). Трехзажимный разъем Tri-Clamp DN 50	 **0172-748** ●
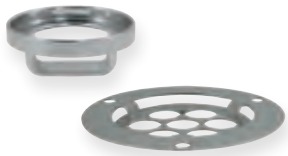	**22 Донный затвор для внутреннего слоя бочки** Устанавливается на дне бочки. Защищает уязвимый внутренний слой бочки и мешки от повреждений. Для насоса B70V-H SanitaryPlus Для насоса B70V 120.1	 **0173-819** ● **0175-332**
	11 Бочковой адаптер из полипропилена (PP) Для крепления эксцентрошнекового насоса B70 в отверстии бочки. Для диаметра насоса Ø 52-54 мм Универсальный для всех ходовых бочковых отверстий и наливных отверстий бочек	 **0208-056**
	12 Штатив для крепления насоса Niro (1.4571) Служит для установки эксцентрикового эксцентрошнекового насоса B70V на открытых бочках и контейнерах с толстыми стенками. Для диаметра насоса Ø 52-54 мм	 **0205-052** ●
	13 Монтажный фланец Niro (1.4571) Для крепления эксцентрошнекового насоса B70 согласно DIN 2576, DN 80, PN 10, на контрфланце . Фланец вваривается в насос. Для диаметра насоса Ø 52-54 мм	 **0170-310**
	14 Настенный кронштейн Служит для безопасного хранения эксцентрошнекового насоса B70 , когда он не эксплуатируется Для B70V Для B70V-SR	 **0204-309** **0204-307**

● Может использоваться для перекачивания легковоспламеняющихся жидкостей (например, этанола, бензина), а также при эксплуатации насоса на взрывоопасной территории

Характеристики		Арт. №	Описание

16 Тельфер

для Насосы эксцентриковые винтовые, с бесступенчатым регулированием грузоподъёмности
Облегчает погружение насоса в ёмкость и его извлечение

Грузоподъёмность: 18-22 кг	Трос: 2 м	**0371-013**
Грузоподъёмность: 22-25 кг	Трос: 2 м	**0371-014**
Грузоподъёмность: 25-30 кг	Трос: 2 м	**0371-015**

17 Кабель выравнивания потенциалов

Используется для выравнивания потенциалов в системе “насос - опорожняемая емкость“
и предотвращает искрообразование от статического электричества.

Длина 2 м, с контактным зажимом		**0204-994** ●
Длина 2 с двумя скобами крепления	Для B70V-H Sanitary	**0204-992** ●

18 Штекер (взрывозащищенный)

Обеспечивает безопасное подключение насоса к сети во взрывоопасной окружающей среде.
Круглый штекер соответствует европейскому стандарту (CEE), класс взрывозащиты EEx de IIC T6,
класс брызгозащиты IP 65.

3-полюсный (переменный ток) система CEAG	для B70V-SR (Ex)	**0336-536** ●
3-полюсный (переменный ток) система STAHL	для B70V-SR (Ex)	**0336-540** ●
5-полюсный (трехфазный переменный ток) система CEAG	для B70V (Ex)	**0336-537** ●
5-полюсный (трехфазный переменный ток) система	для B70V (Ex)	**0336-541** ●

19 Розетка (взрывозащищенная)

Обеспечивает безопасное подключение насоса к сети во взрывоопасной
окружающей среде. Круглый штекер соответствует европейскому стандарту (CEE),
класс взрывозащиты EEx de IIC T6, класс брызгозащиты IP 65.

3-полюсный (переменный ток) система CEAG	для B70V-SR (Ex)	**0336-531** ●
3-полюсный (переменный ток) система STAHL	для B70V-SR (Ex)	**0336-542** ●
5-полюсный (трехфазный переменный ток) система CEAG	для B70V (Ex)	**0336-420** ●
5-полюсный (трехфазный переменный ток) система	для B70V (Ex)	**0336-543** ●

23 Защитный автомат двигателя B70V (Ex)

Класс взрывозащиты EEx de IIC T6 с термическими и электромагнитными
расцепителями, класс защиты IP 66.
Для монтажа понадобится подвеска и два взрывозащищенных кабельных ввода.

Ex, 1,6 - 2,5 A	**0335-414** ●
Ex, 2,5 - 4,0 A	**0335-419** ●
Ex, 4,0 - 6,3 A	**0335-420** ●

18 Полумуфта двигателя

Если для привода используется электродвигатель другого производителя, необходимо
заказать полумуфту, диаметр которой подходит для данного диаметра вала двигателя.

Диаметр вала:	Ø 14 мм		**0302-028**
	Ø 19 мм		**0302-027**
	Ø 24 мм		**0302-026**
	Ø 28 мм	(только вместе с промежуточным фланцем)	**0302-029**
Промежуточный фланец для	Ø 28 мм		**0172-850**

19 Кронштейн для транспортировки

Предназначен для удобства эксплуатации при извлечении насосов из емкости
или их погружении. Если используется взрывозащищенный привод, то на кронштейн
для транспортировки устанавливается взрывозащищенный штекер.

для насоса HD-E	**0155-154**
для насоса B70V-SR с универсальным электродвигателем	**0174-607**

● Может использоваться для перекачивания легковоспламеняющихся жидкостей (например, этанола, бензина),
а также при эксплуатации насоса на взрывоопасной территории

Комплектующие

Для бочковых и контейнерных насосов серии PURE

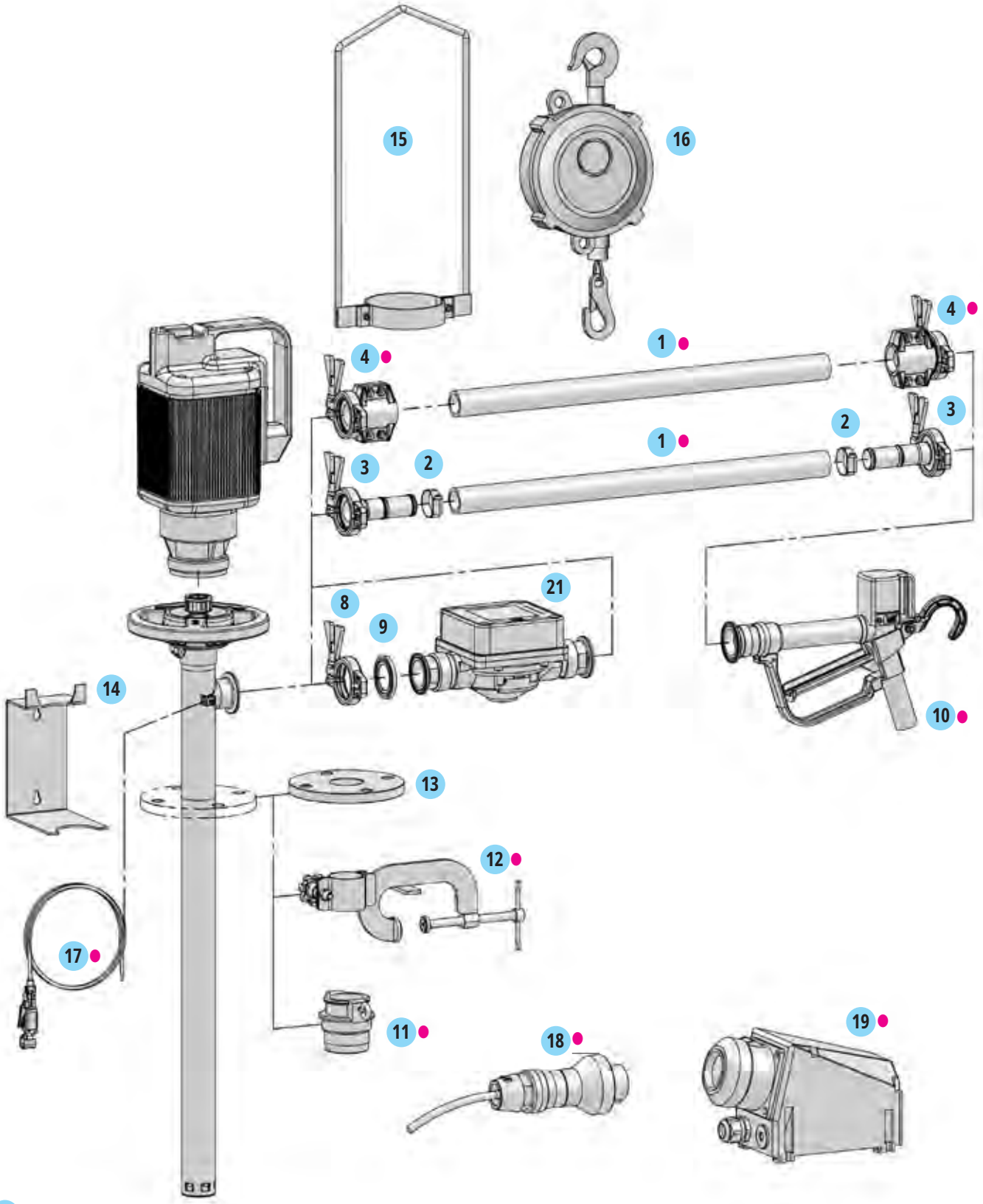

1 ● Рукав раздаточный	10 ● Раздаточный пистолет	16 Тельфер
2 Хомут для шланга	11 ● Бочковой адаптер	17 ● Кабель выравнивания потенциалов
3 Присоединитель шланга	12 ● Штатив для крепления насоса	18 ● Штекер (взрывозащищенный)
4 ● Присоединитель шланга (взрывозащ.)	13 Монтажный фланец	19 ● Розетка (взрывозащищенная)
8 Трехзажимная скоба Tri-Clamp	14 Настенный кронштейн	21 Расходомер
9 Трехзажимное уплотнение Tri-Clamp	15 Кронштейн для транспортировки	

● Может использоваться для перекачивания легковоспламеняющихся жидкостей (например, этанола, бензина), а также при эксплуатации насоса на взрывоопасной территории

Характеристики		Арт. №	Описание

1 **Спиральный шланг ПВХ (PVC)**

Шланг для жидких пищевых продуктов, из ПВХ с тканевой прослойкой и вставкой из оцинкованной стальной спирали, внутри и снаружи гладкий, отвечает Регламенту ЕС 1935/2004 EG.

Рабочее давление:	макс. 14 бар	
Температура жидкости:	-5 °C до +65 °C	
Ном. внутр. диаметр:	Вес:	
DN 19 (3/4")	0,45 кг/м	**0374-466**
DN 25 (1")	0,67 кг/м	**0374-467**
DN 32 (1 1/4")	0,80 кг/м	**0374-468**

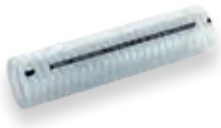

Спиральный шланг из ПВХ

Шланг для жидких пищевых продуктов, из ПВХ с вставкой из оцинкованной стальной спирали, внутри и снаружи гладкий, отвечает Регламенту ЕС 10/2011 и 1935/2004.

Рабочее давление:	макс. 5 бар	
Температура жидкости:	-5 до +65 °C	
Ном. внутр. диаметр:	Вес:	
DN 19 (3/4")	0,31 кг/м	**0374-457**
DN 25 (1")	0,51 кг/м	**0374-440**
DN 32 (1 1/4")	0,66 кг/м	**0374-441**

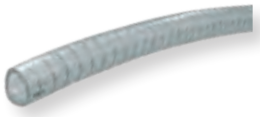

1 **Химический шланг для пищевых продуктов**

Цветовая маркировка: "синий/белый/синий".
Для пищевкусовых продуктов, фармацевтики, косметики и гигиенических товаров, отвечает Регламенту ЕС 1935/2004 EG или требованиям Директив FDA и ATEX. Внутри: UPE (высокомолекулярный полиэтилен) светлого цвета со спиральной Ом-проводящей линией UPE черный, гладкий, не выгорающий, износостойкий.
Промежуточное покрытие: токопроводящий EPDM
Снаружи: светло-серый EPDM, токопроводящий, не выгорающий, стойкий к озновым и УФ-лучам, трудновоспламеняющийся, тип Ω меньше 10^6 Ом (согласно EN 12115).

Рабочее давление:	макс. 16 бар	
Температура жидкости:	-30 до +100 °C Стерилизуется при 130 °C больше 30 минут (открытая система)	
Ном. внутр. диаметр:	Вес:	
DN 19 (3/4")	0,6 кг/м	**0374-475** ●
DN 25 (1")	0,8 кг/м	**0374-476** ●
DN 32 (1 1/4")	0,9 кг/м	**0374-477** ●

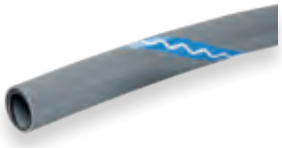

2 **Бесступенчатые одноушные хомуты для шланга**

Одноушные хомуты из нержавеющей стали для надёжной фиксации различных раздаточных рукавов на точке подсоединения.

DN 19 (3/4")	**0301-400**
DN 25 (1")	**0301-401**
DN 32-38 (1 1/4"- 1 1/2")	**0302-402**

● Может использоваться для перекачивания легковоспламеняющихся жидкостей (например, этанола, бензина), а также при эксплуатации насоса на взрывоопасной территории

Комплектующие

Для бочковых и контейнерных насосов серии PURE

Описание	Характеристики	Арт. №

Указание:
Наконечник предназначен для надлежащего подсоединения шланга согласно актуальной Директиве ЕС "О напорном оборудовании".

3 Соединитель для шланга с трехзажимным разъемом

Для подключения подающего шланга к насосу, раздаточному пистолету или фитингам с трехзажимным разъемом Tri-Clamp (состоит из штуцера шланга, скобы и уплотнения)
Материал: Нерж. сталь (1.4404)

Соединение:	Для шланга с ном. внутр. диаметром:	Уплотнение:	
Трехзажимный разъем DN 32	DN 19 (3/4")	EPDM	**0204-870**
Трехзажимный разъем DN 32	DN 19 (3/4")	FPM	**0204-871**
Трехзажимный разъем DN 32	DN 25 (1")	EPDM	**0204-872**
Трехзажимный разъем DN 32	DN 25 (1")	FPM	**0204-873**
Трехзажимный разъем DN 32	DN 32 (1 1/4")	EPDM	**0204-874**
Трехзажимный разъем DN 32	DN 32 (1 1/4")	FPM	**0204-875**
Трехзажимный разъем DN 32	DN 38 (1 1/2")	EPDM	**0204-876**
Трехзажимный разъем DN 32	DN 38 (1 1/2")	FPM	**0204-877**

Для индивидуальных потребностей, таких как подключение к трехзажимным фитингам Tri-Clamp: трехзажимный штуцер шланга Tri-Clamp (1.4404):

DN 32 для шланга DN 19	**0370-093**
DN 32 для шланга DN 25	**0370-094**
DN 32 для шланга DN 32	**0370-095**
DN 32 для шланга DN 38	**0370-096**

Трехзажимная скоба Tri-Clamp (1.4408):

DN 25/32/40	**0370-088**

Tri-Clamp-Уплотнениеen:

DN 32, EPDM	**0314-596**
DN 32, FPM	**0314-597**
DN 40, EPDM	**0314-598**
DN 40, FPM	**0314-599**

3 Переходные трехзажимные фиттинги Tri-Clamp:

DN 32 на резьбовое трубное соединение DIN 11851 Rd 58 x 1/6 (DIN 405)	**0172-668**

4 Соединение шланга с трехзажимным разъемом Tri-Clamp:

Для подключения подающего шланга к эксцентрошнековому насосу B70, сливу или фитингам с трехзажимным разъемом Tri-Clamp во взрывоопасной зоне. Шланговый соединитель образует переход с хорошей токопроводимостью между токопроводящим шлангом и насосом/фитингом. Омическое сопротивление между фитингами не должно превышать 10^6 Ом (состоит из штуцера шланга, зажимных хомутов, скобы и уплотнения)
Материал: Нерж. сталь (1.4404)

Соединение:	для шланга Ном. внутр. диаметр:	Уплотнение:	
Трехзажимный разъем DN 32	DN 19 (3/4")	EPDM	**0204-860** ●
Трехзажимный разъем DN 32	DN 19 (3/4")	FPM	**0204-861** ●
Трехзажимный разъем DN 32	DN 25 (1")	EPDM	**0204-862** ●
Трехзажимный разъем DN 32	DN 25 (1")	FPM	**0204-863** ●
Трехзажимный разъем DN 32	DN 32 (1 1/4")	EPDM	**0204-864** ●
Трехзажимный разъем DN 32	DN 32 (1 1/4")	FPM	**0204-865** ●
Трехзажимный разъем DN 40	DN 38 (1 1/2")	EPDM	**0204-866** ●
Трехзажимный разъем DN 40	DN 38 (1 1/2")	FPM	**0204-867** ●

Для индивидуальных потребностей, таких как подключение к трехзажимным фитингам Tri-Clamp: трехзажимный штуцер шланга Tri-Clamp (1.4404):

DN 32 для шланга DN 19	**0300-174**
DN 32 для шланга DN 25	**0300-175**
DN 32 для шланга DN 32	**0300-176**
DN 40 для шланга DN 38	**0300-177**

Зажимные хомуты (1.4408):

DN 19	**0300-180**
DN 25	**0300-181**
DN 32	**0300-182**
DN 38	**0300-183**

Трехзажимные скобы Tri-Clamp (1.4408):

DN 25/32/40	**0370-088**

Трехзажимные уплотнения Tri-Clamp:

DN 32, EPDM	**0314-596**
DN 32, FPM	**0314-597**
DN 40, EPDM	**0314-598**
DN 40, FPM	**0314-599**

● Может использоваться для перекачивания легковоспламеняющихся жидкостей (например, этанола, бензина), а также при эксплуатации насоса на взрывоопасной территории

Характеристики	Арт. №	Описание

10 **Раздаточный пистолет из нержавеющей стали (Niro)**

Идеально подходит для перекачивания различных жидкостей в пищевой и фармацевтической промышленности, в том числе горючих и легковоспламеняющихся.
Корпус и толкатель клапана из нержавеющей стали (1.4571).
С предохранительной скобой, подвесным крючком и соединительной вращающейся муфтой.

Рабочее давление:	макс. 3 бар
Вязкость:	макс. 760 мПа*с
Пропускная способность:	макс. 50 л/мин. (вода)
Температура жидкости:макс.	80 °C
Вес:	ca. 1 кг
Соединение:	Трехзажимный разъем DN 32
Уплотнение:	FPM или EPDM

Базисная цена раздаточного пистолета Niro▲	**0204-370** ●
Наценка за исполнение PURE FPM▲	**0204-820** ●
Наценка за исполнение PURE EPDM▲	**0204-821** ●

▲ При заказе указывайте Артикул № Базисная цена раздаточного пистолета + Артикул № Наценка за исполнение PURE.

11 **Базисная цена раздаточного пистолета Niro**

Для закрепления насоса в отверстии бочки.
Для диаметра насосной станции Ø 41 мм
Соединительная резьба G 2. **0208-007**

11 **Бочковой адаптер из полиэтилена (PE) (токопроводящий)**

Для закрепления насоса в отверстии бочки.
Для диаметра насосной станции Ø 41 мм

Наружная резьба G 2	**0208-055** ●
Наружная резьба BCS 56 x 4	**0208-052** ●
Наружная резьба BCS 70 x 6	**0208-054** ●

12 **Штатив для крепления насоса Niro (1.4571)**

Для закрепления бочкового насоса в открытых бочках и резервуарах.
Для диаметра насосной станции Ø 41 мм **0205-040** ●

13 **Монтажный фланец Niro (1.4571)**

Для закрепления насоса согласно DIN 2573, DN 50,
PN 6 на контрфланце. Фланец приваривается к насосной станции.
Для диаметра насосной станции Ø 41 мм **0151-622**

14 **Настенный кронштейн**

Необходим для хранения насоса, когда он не эксплуатируется. **0204-308**

● Может использоваться для перекачивания легковоспламеняющихся жидкостей (например, этанола, бензина), а также при эксплуатации насоса на взрывоопасной территории

Комплектующие

Для бочковых и контейнерных насосов серии PURE

Описание	Характеристики	Арт. №
	15 Кронштейн для транспортировки Предназначен для удобства эксплуатации при извлечении насосов из емкости или их погружении. Для двигателей серии MA II и ME II Для двигателей серии B4/GT	 **0211-047** **0214-196**
	16 Тельфер для бочковых насосов, с бесступенчатым регулированием грузоподъёмности Облегчает погружение насоса в ёмкость и его извлечение Грузоподъёмность: 10-14 кг Трос: 2 м	**0371-012**
	17 Кабель выравнивания потенциалов Используется для выравнивания потенциалов в системе “насос - опорожняемая емкость“ и предотвращает искрообразование от статического электричества. Длина 2 м, с контактным зажимом	**0204-994** ●
	18 Штекер взрывозащищенный Круглый штекер соответствует европейскому стандарту (CEE), класс взрывозащиты EEx de IIC T6, класс брызгозащиты IP 65. 3-полюсный (переменный ток) система CEAG для двигателей серии ME II 3-полюсный (переменный ток) система STAHL для двигателей серии ME II	 **0336-536** ● **0336-540** ●
	19 Розетка взрывозащищенная Соответствует европейскому стандарту (CEE) класс взрывозащиты EEx de IIC T6, класс брызгозащиты IP 65. 3-полюсный (переменный ток) система CEAG для двигателей серии ME II 3-полюсный (переменный ток) система STAHL для двигателей серии ME II	 **0336-531** ● **0336-542** ●
	21 Расходомер Lutz серии TS тип VA10 в исполнении PURE Для измерения жидких пищевкусовых продуктов, фармацевтических и косметических товаров. Широкий спектр применения: возможно использование непосредственно на бочковом насосе, автономно или в качестве встраиваемого прибора. С сенсорным экраном, многоязычным меню и удобным управлением с подсказками. Также с предустановкой количества. (Подходящие разъемы см. поз. 8 и поз. 9) Дополнительная информация приведена в каталоге расходомеров Lutz.	
	8 Трехзажимная скоба Tri-Clamp (1.4408) Для крепления расходомера VA10 PURE на насосе. (Подходящее уплотнение см. поз. 9) DN 25/32/40	**0370-088** ●
	9 Трехзажимное уплотнение Tri-Clamp Для крепления расходомера VA10 PURE на насосе. DN 32, EPDM DN 32, FPM DN 40, EPDM DN 40, FPM	 **0314-596** **0314-597** **0314-598** **0314-599**

● Может использоваться для перекачивания легковоспламеняющихся жидкостей (например, этанола, бензина), а также при эксплуатации насоса на взрывоопасной территории

Характеристики	Арт. №	Описание

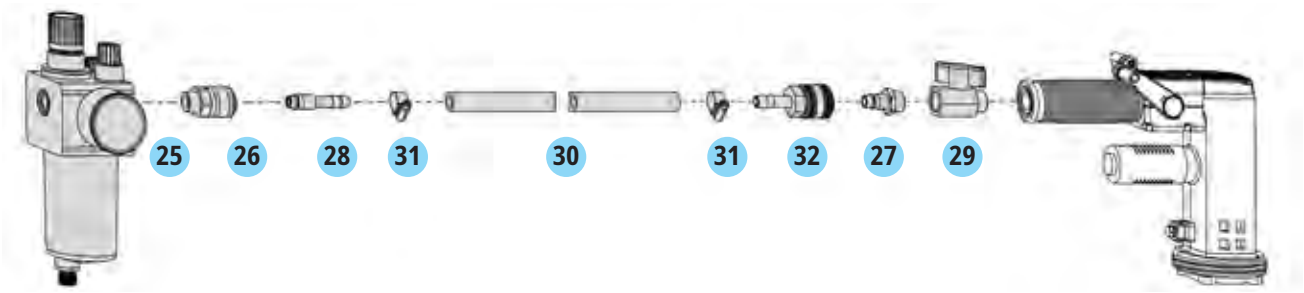

25 Фильтр-регулятор давления
Для очистки и смазки рабочего воздуха.
С манометром для регулировки рабочего давления.
Рабочее давление: макс. 10 бар — **0204-152**

25 Фильтр–регулятор давления для работы без масла
С манометром для регулировки рабочего давления.
Входное давление: макс. 16 бар — Температура окружающей среды: макс. 60 °C
Фильтр: Размер ячейки 5 мкм — Мембрана и уплотнения: NBR
Корпус: Цинк, литье по давлением
G 3/8 — **5000-178**

26 Соединительная муфта
Быстросъемная муфта, выполненная из латуни, служит для соединения с фильтром-регулятором давления.
Латунь (DN 7,2) G 3/8 AG — **0372-154**
Латунь (DN 10) G 3/8 AG — **0372-138**

27 Штуцер с резьбой
Латунь (DN 7,2) G 3/8 AG — **0372-045***
Латунь (DN 10) G 3/8 AG — **0372-053**
*Дополнительно необходимо уплотнительное кольцо 0314-309

28 Соединительный ниппель
Для присоединения к муфте.
Латунь (DN 7,2) Для шланга сжатого воздуха DN 9 — **0372-155**
Латунь (DN 10) Для шланга сжатого воздуха DN 13 — **0372-153**

29 Шаровой кран
Выполнен из хромированной латуни. Служит для регулирования подачи сжатого воздуха и, следовательно, скорости вращения пневмодвигателя.
G 3/8 AG/IG — **0372-043**

30 Шланг для подачи сжатого воздуха
Шланг изготовлен из ПВХ, армирован внутренней текстильной оплеткой, диаметр DN 9, для подачи воздуха на пневмодвигатель.
Рабочее давление: макс. 14 бар при 20 °C — DN 9 — **0373-153**
макс. 10 бар при 20 °C — DN 13 — **0373-154**

31 Хомут для шланга
(Хромированная сталь 1.4016)
Для шланга сжатого воздуха DN 9 — **0301-156**
DN 13 — **0301-403**

32 Присоединитель шланга сжатого воздуха
Быстросъемная муфта со штуцером, выполненная из латуни, диаметр штуцера
Латунь (DN 7,2) Для шланга сжатого воздуха DN 9 — **0372-166**
Латунь (DN 10) Для шланга сжатого воздуха DN 13 — **5000-165**

Комплектующие

Косвенное бесконтактное измерение расхода

Описание	Характеристики	Арт. №
	20 Подвеска со встроенным импульсным датчиком состоит из: импульсного датчика с соединительным кабелем и 14-полюсным соединительным штепселем, подвески и фланца. (Необходимо также заказывать подходящее кольцо импульсного датчика и панель управления)	
	Дополнительная плата* для трехфазных двигателей до 1,1 кВт	**0172-891**
	Дополнительная плата* для трехфазных двигателей от 1,5 кВт и взрывозащищенных трехфазных двигателей Ex	**0172-892** ●
	Комплект для дооборудования имеющихся насосов	**0172-890** ●
	*(При заказе насоса указывайте номер наценки)	
	21 Кольцо импульсного датчика заказывается дополнительно и должно соответствовать диаметру вала двигателя	
	Для диаметра вала: Ø 19 мм	**0172-824**
	Ø 20 мм	**0172-825**
	Ø 24 мм	**0172-826**
	Ø 25 мм	**0172-827**
	Ø 28 мм	**0172-828**
	Ø 30 мм	**0172-829**

● Может использоваться для перекачивания легковоспламеняющихся жидкостей (например, этанола, бензина), а также при эксплуатации насоса на взрывоопасной территории

Характеристики		Арт. №	Описание
23 **Панель управления**			
с сенсорным экраном и меню управления. Используется для анализа импульсов и индикации расхода, работает от аккумуляторов**			
Панель управления BE10		**0230-000**	
Панель управления Ex BE10B		**0230-010** ●	
Сетевой адаптер NG10 230 В			
для внешнего питания панели управления 220-240 В, 50-60 Hz, II (2) G [Ex ib Gb] IIC		**0230-230**	
Опциональные комплектующие			
Релейный модуль RM30			
В сочетании с соответствующими соединительными кабелями позволяет программировать объем перекачиваемой жидкости. Для управления трехфазным током и конденсаторными асинхронными электродвигателями. 400 В, 1,5 кВт, 50 Hz, II (2) G [Ex ib Gb] IIC		**0230-220**	
Кабель для подключения к сети RM30 400 В			
Длина 5 м			
400 В, 50 Гц, 5-полюсный	для RM30	**0211-388**	
Соединительный кабель питания электродвигателя RM30 400 В			
Длина 0.6 м			
400 В, 50 Гц, 5-полюсный	для RM30	**0211-386**	
Релейный модуль RM10			
В сочетании с соответствующими соединительными кабелями позволяет программировать объем перекачиваемой жидкости. Для управления трехфазным током и конденсаторными асинхронными электродвигателями. 220-240 В, 50-60 Hz, II (2) G [Ex ib Gb] IIC		**0230-200**	
Кабель электропитания релейного модуля			
Длина 5 м			
230 В, 50 Гц	для RM10, NG10	**0211-155**	
Кабель с адаптером для двигателя RM-FU 230В/24В			
Для трехфазных двигателей с частотным преобразователем 230V AC/24V DC	Для RM10	**0230-323**	

** Время работы только от аккумуляторов без подключения к сети ограничено

● Может использоваться для перекачивания легковоспламеняющихся жидкостей (например, этанола, бензина), а также при эксплуатации насоса на взрывоопасной территории

Двойная **КОМПЕТЕНЦИЯ**...

Профессиональное обращение с жидкостями

Комплекты бочковых насосов

Бочковые и контейнерные насосы

Эксцентрошнековые насосы

Расходомеры

Пневматические мембранные насосы с двойной мембраной

Вертикальные и горизонтальные центробежные насосы

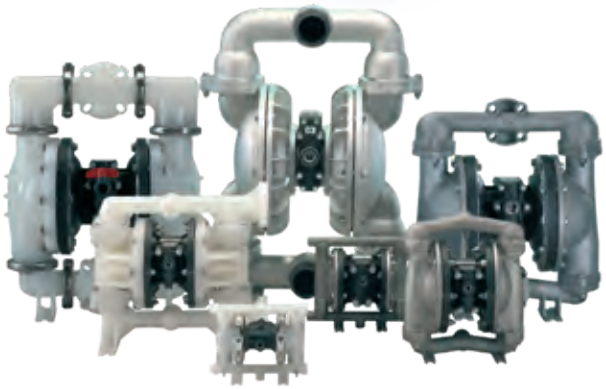

Lutz Pumpen GmbH
Erlenstraße 5-7 · D-97877 Wertheim · Telefon (+49 93 42) 8 79-0 · Fax (+49 93 42) 87 94 04 · E-Mail: info@lutz-pumpen.de
www.lutz-pumpen.de

...высокое **КАЧЕСТВО**

Настоящий прогресс в дозировании жидкостей

- Дозировочные насосы и комплектующие
- Установки для дозирования газообразного хлора
- Измерительная и регулирующая техника
- Система и технологический процесс
- Химические центробежные насосы
- Установки для дезинфекции воды

Lutz-Jesco GmbH
Am Bostelberge 19 · D-30900 Wedemark · Telefon (+49 51 30) 58 02-0 · Fax (+49 51 30) 58 02 68 · E-Mail: info@lutz-jesco.com
www.lutz-jesco.com

Lutz Pumpen GmbH

Erlenstraße 5-7
D-97877 Wertheim
Tel.: +49 93 42 / 8 79-0
Fax: +49 93 42 / 87 94 04
E-Mail: info@lutz-pumpen.de

www.lutz-pumpen.de

Номер заказа 0699-321

Технический уровень на: 04.2021